VS 152 GS

Envasadora al vacío con báscula de cocina y auto-cierre

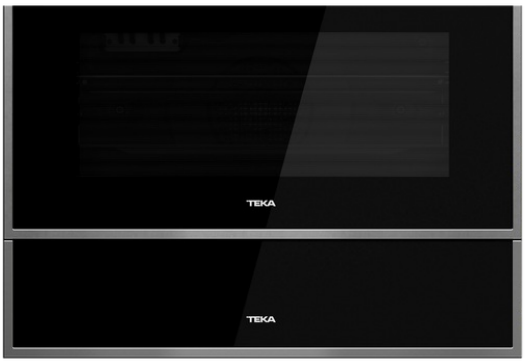

REFERENCIA

REF: 40589951 EAN: 8421152145630

CARACTERÍSTICAS

Envasador al vacío
Espacio para guardar accesorios
Báscula de cocina
Cubierta protectora de la báscula
Soporte para rollo de papel aluminio
Soporte para papel transparente
Cierre suave
Auto-cierre

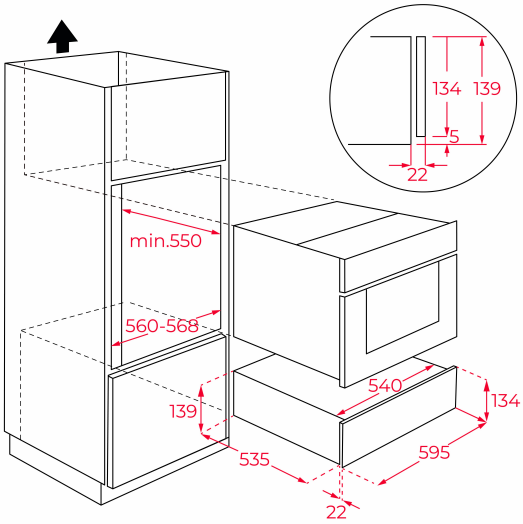

DIMENSIONES

Altura del producto (mm): 140
Anchura del producto (mm): 595
Profundidad del producto (mm): 557
Longitud del producto (mm):
Peso del producto (Kg): 18

ESPECIFICACIONES TÉCNICAS

Clase de eficiencia energética: -
Tasa de potencia (V): 220-240
Frecuencia (Hz): 50
Potencia nominal máxima (W): 115

COLORES

40589951 Cristal negro con marco