ML 825 TFL
Microondas integrable con display Full Touch Control en acero inoxidable de 25 litros

Descongelación por tiempo | Descongelación por peso | Menú de acceso directo | Apertura electrónica

REFERENCIA

REF: 40590640 EAN: 8421152149188

CARACTERÍSTICAS

Microondas + grill
Frente de cristal sin marco
Panel de mandos Full Touch Control con temporizador electrónico y display
Grill simultáneo de cuarzo, 1.000 W
Cinco niveles de potencia, 900 W
Capacidad: 25 litros
Interior en acero inoxidable
Puerta cristal exterior e interior
Plato giratorio Ø 315 mm
Apertura electrónica de puerta con desconexión automática de seguridad
Inicio rápido 30”
Temporizador de 0 a 95 minutos
Descongelación por tiempo y peso
8 auto menús
Programa de cocinado en dos fases
Bloqueo de seguridad para niños en el panel de mandos
Parrilla grill

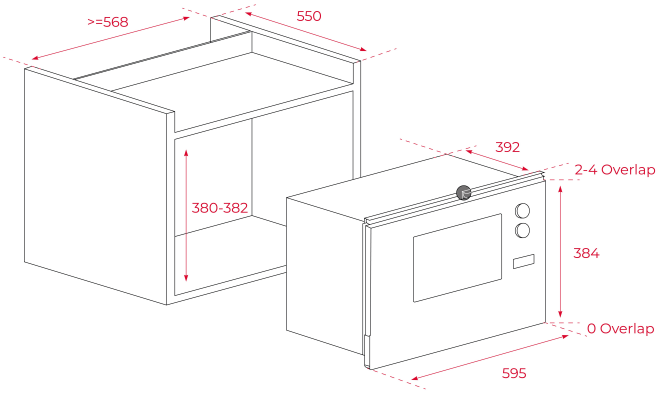

DIMENSIONES

Altura del producto (mm): 384
Anchura del producto (mm): 595
Profundidad del producto (mm): 392
Longitud del producto (mm):
Peso del producto (Kg): 17,6

ESPECIFICACIONES TÉCNICAS

Potencia máxima de salida (W): 900
Frecuencia (Hz): 50
Potencia nominal máxima (W): 1450
Grill (W): 1000

COLORES

40590640 Cristal negro con marco