MAESTRO **ML 822 BIS L**

Microondas integrable con base cerámica y clase energética A

Capacidad de 22L

Base cerámica

Descongelación por tiempo

Descongelación por peso

Menú de acceso directo

Apertura electrónica

REFERENCIA

REF: 40584302 EAN: 8421152145517

CARACTERÍSTICAS

Capacidad 22 Litros
Panel Touch Control
Interior de Base Cerámica
Grill abatible (1.200 W.)
5 Niveles de potencia
Puerta con doble cristal
3 Funciones de cocción
9 Menus de acceso
Función inicio rápido
Interior de acero inoxidable
Apertura electrónica de la puerta
Bloqueo para niños
Producto Fabricado en Europa

DIMENSIONES

Altura del producto (mm): 390
Anchura del producto (mm): 595
Profundidad del producto (mm): 334
Longitud del producto (mm):
Peso del producto (Kg): 23,2

ESPECIFICACIONES TÉCNICAS

Potencia máxima de salida (W): 850
Frecuencia (Hz): 50
Potencia nominal máxima (W): 2700
Grill (W): 1200

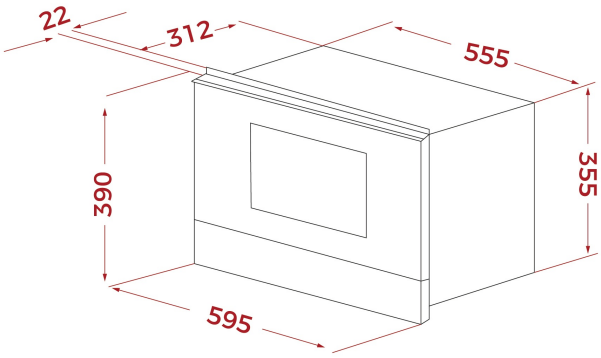

COLORES

40584302 Cristal blanco con marco

40584300 Cristal negro con marco