GBC 64003 KIB

Placa Cristal Gas con mandos de diseño ergonómico en 60 cm de gas butano

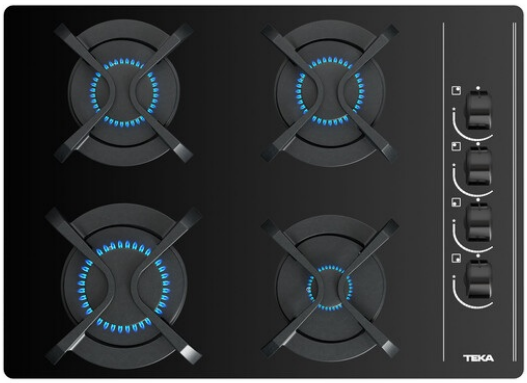

Autoencendido integrado

Seguridad por Termopar integrada

Easy installation

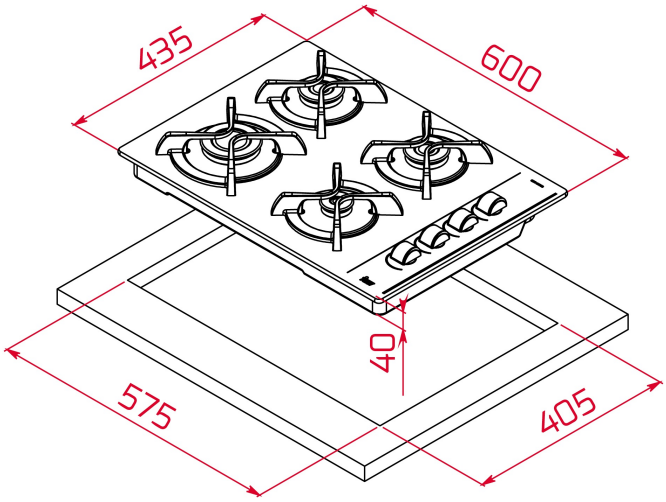

REFERENCIA

REF: 112580046 EAN: 8434778020205

CARACTERÍSTICAS

4 quemadores:
Izquierda delante: Quemador rápido (2,80 kW)
Izquierda atrás: Quemador semirrápido (1,75 kW)
Derecha atrás: Quemador semirrápido (1,75 kW)
Derecha delante: Quemador auxiliar (1,00 kW)
Medida externa de 435mm de fondo
Cristal templado (8mm altura)
Acabado cristal redondeado
Mando de diseño ergonómico "Fusca"
Parrillas de fundición individuales
Autoencendido
Kit de fácil instalación
Gas Natural: GBC 64003 KIN
Gas Butano: GBC 64003 KIB

DIMENSIONES

Altura del producto (mm): 110
Anchura del producto (mm): 600
Profundidad del producto (mm): 435
Longitud del producto (mm):
Peso del producto (Kg): 11,9

ESPECIFICACIONES TÉCNICAS

Tasa de potencia (V): 220-240
Frecuencia (Hz): 50/60
Potencia nominal máxima (W): -

COLORES

112580046 Vidrio negro

112580011 Vidrio negro

EFICIENCIA ENERGÉTICA

Consumo de energía en modo standby (W): -
Tiempo para alcanzar el modo standby (min): -