DirectSense IZF 88700 MST
Parrilla vitrocerámica de inducción de 7 zonas con Touch Control Multislider Pro

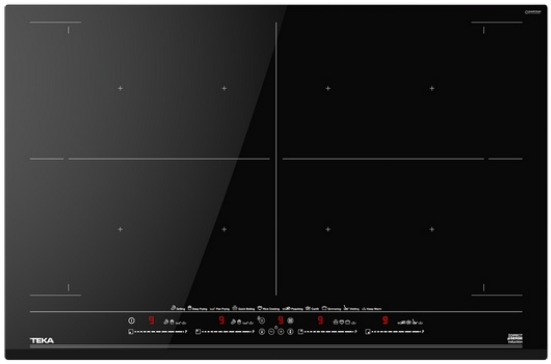

Seguridad por Termopar integrada

Flex

MultiSlider

Función Power

Función Power Plus

Easy installation

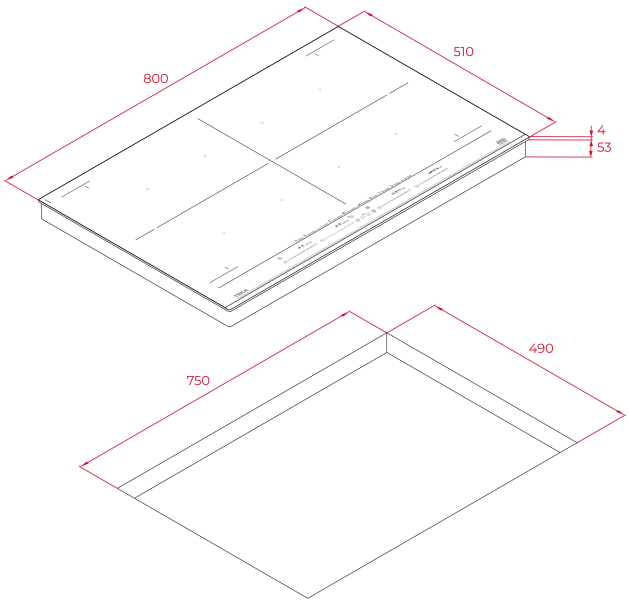

REFERENCIA

REF: 112500029 EAN: 8434778011845

CARACTERÍSTICAS

Cristal vitrocerámico biselado frontal Quartzium Ceran
Touch Control Multislider Pro con sensores acústicos
Bloqueo de seguridad individual para cada quemador
Programación del tiempo de cocción hasta 99 minutos con alarma acústica (posibilidad de programar todas las zonas de cocción a la vez)
7 combinaciones de zonas de cocción
Función Power Plus
Función STOP & GO
Función limitación potencia
Funciones especiales de cocinado iCooking:Poaching, Confit, Rice Cooking, Grilling, Deep frying, Pan frying, iQuick Boiling, simmering, melting y keep warm
Modo silencio
Detector de recipientes
Zonas de cocción:
-4 zonas de inducción (Ø 297 x 198 mm): 2,400 – 3700 W
-2 zonas de inducción Teka flex (Ø 297 x 396 mm): 4,400 W
-1 zona de inducción FullFlex (Ø 594 x 396 mm): 9,600 W
Indicadores de calor residual
Sistema de fácil instalación fast-click
Potencia nominal máxima: 7,400 W
Voltaje: 220-240 V~
Frecuencia: 50/60 Hz
Peso: 13.2 kg
Dimensiones
Exterior (Alto/Ancho/Fondo): 57/800/510 mm

DIMENSIONES

Altura del producto (mm): 57
Anchura del producto (mm): 800
Profundidad del producto (mm): 510
Longitud del producto (mm):
Peso del producto (Kg): 15

ESPECIFICACIONES TÉCNICAS

Tasa de potencia (V): 220-240
Frecuencia (Hz): 50/60
Potencia nominal máxima (W): 7400

COLORES

112500029 Cristal negro

EFICIENCIA ENERGÉTICA

Consumo de energía en modo standby (W): 0.4

Tiempo para alcanzar el modo standby (min): 1