TBC 64000 XFL BK

Parrilla vitrocerámica de 4 zonas de 60 cm

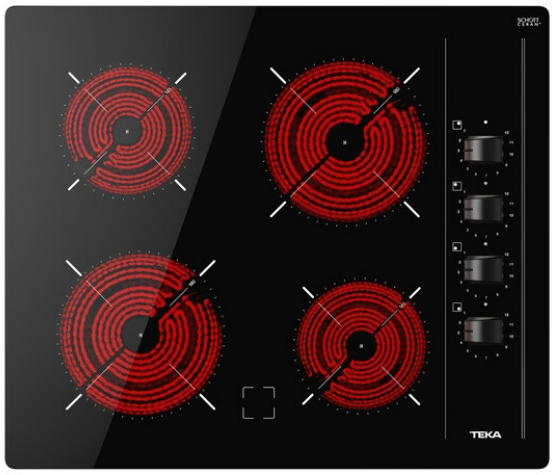

Seguridad por Termopar integrada

Easy installation

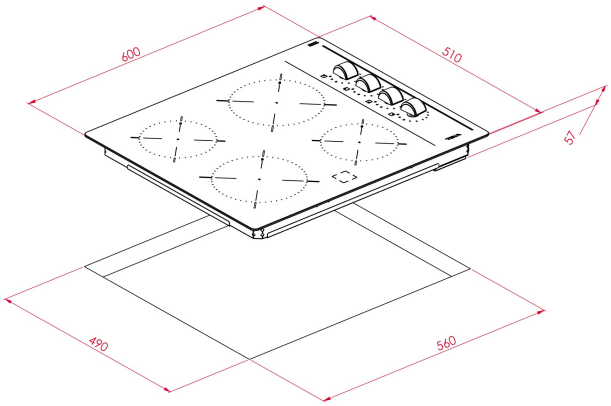

REFERENCIA

REF: 112550009 EAN: 8434778014501

CARACTERÍSTICAS

Cristal vitrocerámico frontal Quartzium Ceran
Mandos de perillas laterales
12 niveles de potencia
Zonas de cocción:
-2 placas High Light (ø 145 mm): 1,200 W
-2 placa High Light (ø 180 mm): 1,800 W
Indicadores de calor residual
Sistema fácil instalación Fast-Click
Potencia nominal máxima: 6,000 W
Voltaje: 220-240 V~
Frecuencia: 50/60 Hz
Peso: 7.6 kg
Dimensiones:
Exterior (Alto/Ancho/Fondo): 57/600/510 mm

DIMENSIONES

Altura del producto (mm): 57
Anchura del producto (mm): 600
Profundidad del producto (mm): 510
Longitud del producto (mm):
Peso del producto (Kg): 7,6

ESPECIFICACIONES TÉCNICAS

Tasa de potencia (V): 220-240
Frecuencia (Hz): 50/60
Potencia nominal máxima (W): -

COLORES

112550009 Cristal negro

EFICIENCIA ENERGÉTICA

Consumo de energía en modo standby (W): -
Tiempo para alcanzar el modo standby (min): -