TOTAL **TZ 6420**

Vitrocerámica de 60 cm de 4 zonas con Touch Control

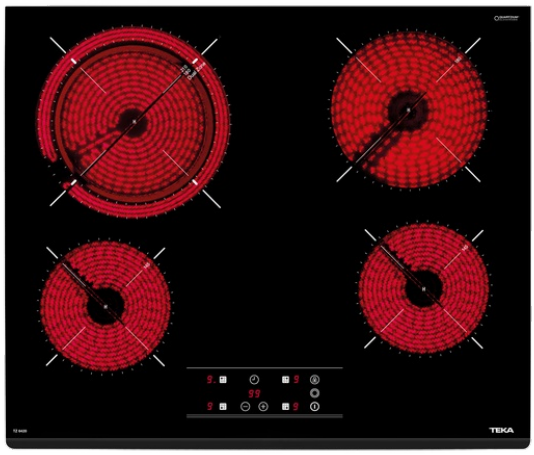

Seguridad por Termopar integrada

Función Power Plus

Easy installation

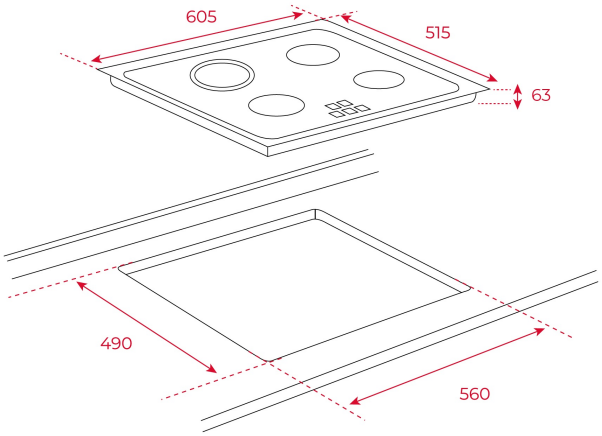

REFERENCIA

REF: 40239020 EAN: 8421152148174

CARACTERÍSTICAS

Cristal PRO con bisel frontal
Touch Control con sensores acústicos y bloqueo de seguridad
Programador del tiempo de cocción hasta 99 minutos con avisador acústico (posibilidad de programar todas las placas a la vez)
Función cronómetro con avisador acústico
Función golpe de cocción
4 zonas de cocción
-2 placas High Light de Ø 145 mm
-1 placa High Light de Ø 180 mm
-1 placa High Light de doble circuito Ø 180/210 mm
Indicadores de calor residual
Sistema fácil instalación Fast-Click
Potencia nominal máxima: 6.200 W

DIMENSIONES

Altura del producto (mm): 51
Anchura del producto (mm): 600
Profundidad del producto (mm): 510
Longitud del producto (mm):
Peso del producto (Kg): 8,9

ESPECIFICACIONES TÉCNICAS

Tasa de potencia (V): 220-240
Frecuencia (Hz): 50/60
Potencia nominal máxima (W): -

COLORES

40239020 Cristal negro