TOTAL **DFI 46950 WH STD**

Lavavajillas Panelable

Beam On Floor | Función ECO | Tercera bandeja para cubiertos | Función Extra Dry | Multi Cleaner

Smart Sensor

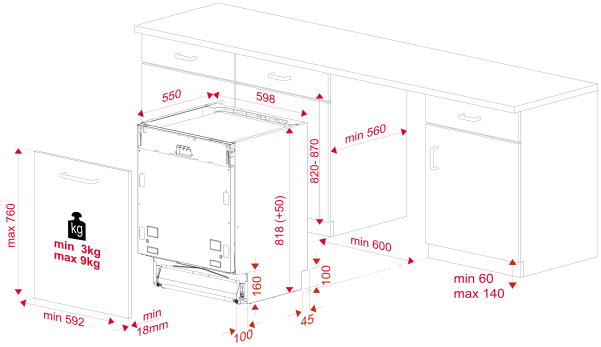

REFERENCIA

REF: 114270020 EAN: 8434778014747

CARACTERÍSTICAS

Lavavajillas de integración
Panel de mandos electrónico con display digital LED blanco
Motor inverter
Capacidad: 15 cubiertos
Tercer rociador superior
Tercera bandeja para cubiertos
Seis temperaturas de lavado (35º/40º/45º/50º/65º/70º)
Nueve programas de lavado: AutoClean, Eco, Auto, DualCare, Intensivo, 1 hora (58' lavado y secado), GlassCare, Mini30, Prelavado
Funciones: Media Carga, Express, PowerWash, Secado Extra
Programación digital diferida (1-24 horas)
Sistema de sensores SmartSensor
Sistema MultiCleaner Sensor (3en1)
Señal luminosa de funcionamiento. Beam on floor
Posibilidad de instalación en columna
Cesta superior regulable en altura (PushUp - 3 posiciones)
Cesta inferior FlexiSet4 con soportes abatibles
Regulación frontal de patas traseras
: /A
Pilotos indicativos de funcionamiento, falta de sal, abrillantador, programa seleccionado y tiempo restante

DIMENSIONES

Altura del producto (mm): 818
Anchura del producto (mm): 598
Profundidad del producto (mm): 550
Longitud del producto (mm):
Peso del producto (Kg): 38,4

ESPECIFICACIONES TÉCNICAS

Clase de eficiencia energética: A++
Consumo energético (kW/día): -
Consumo de agua (litros/año): -
Nivel de ruido (dBA): 45
Tasa de potencia (V): 120
Frecuencia (Hz): 60

COLORES

114270020 Inox