TT 6420
Parrilla vitrocerámica de 4 zonas

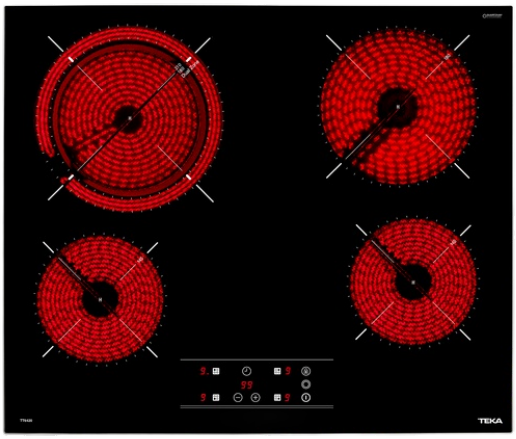

Seguridad por Termopar integrada

Función Power Plus

Easy installation

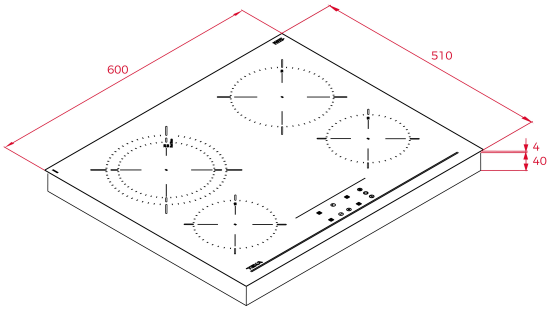

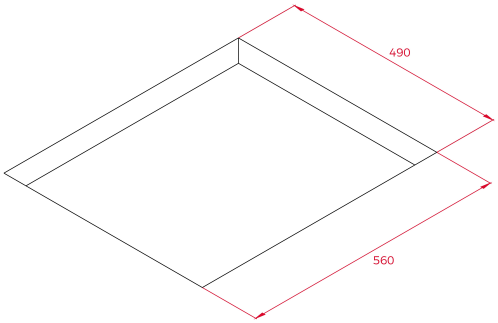

REFERENCIA

REF: 112540005 EAN: 8434778018042

DIMENSIONES

Altura del producto (mm): 51
Anchura del producto (mm): 605
Profundidad del producto (mm): 515
Longitud del producto (mm):
Peso del producto (Kg): 8,9

ESPECIFICACIONES TÉCNICAS

Tasa de potencia (V): 220-240
Frecuencia (Hz): 50/60
Potencia nominal máxima (W): 6200

COLORES

112540005 Cristal negro

EFICIENCIA ENERGÉTICA

Consumo de energía en modo standby (W): -
Tiempo para alcanzar el modo standby (min): -