EASY **DVN 84030 TCL BK**

LED | PERFECTA-4 | Programador de tiempo de aspiración

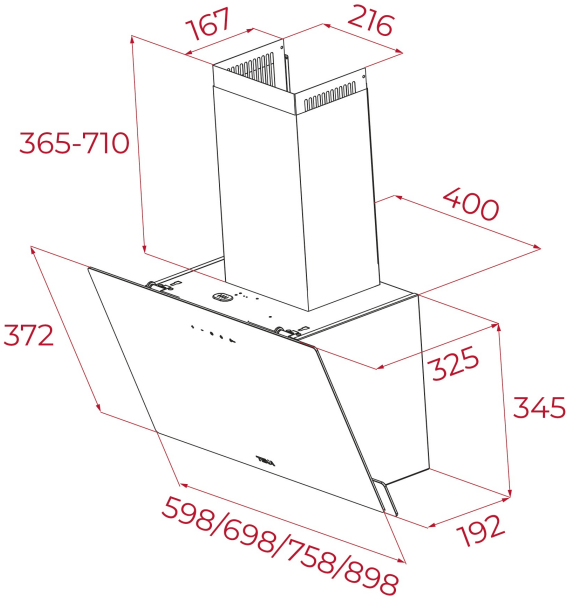

REFERENCIA

REF: 112950022 EAN: 8434778027976

DIMENSIONES

Altura del producto (mm): 710-1045 exhausting // 795-1045 filtering
Anchura del producto (mm): 760
Profundidad del producto (mm): 325
Longitud del producto (mm):
Peso del producto (Kg): TBC

ESPECIFICACIONES TÉCNICAS

Clase de eficiencia energética: NA
Ruido (LwA) Velocidad mínima (dB): 55.31
Ruido (LwA) Velocidad máxima (dB): 63.41
Ruido (LwA) Velocidad de refuerzo (dB): 68.36
Ø Salida (mm): 150

COLORES

112950022 Negro