HLF 824 G
Horno a Gas con Grill Eléctrico Multifunción con Convección

69L

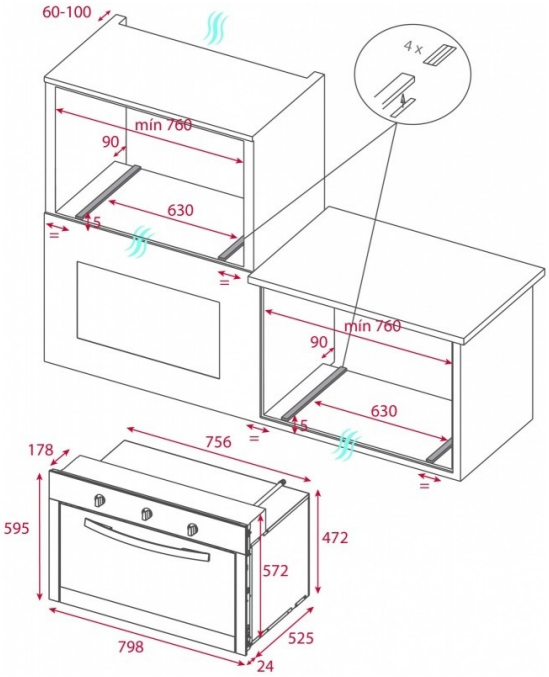

REFERENCIA

REF: 41596005 EAN: 8421152155202

CARACTERÍSTICAS

Cristal negro y marco en acero inoxidable con anti huella
5 funciones de cocinado
Capacidad: 76 L (2.6 p³)
Perillas de controles
Timermecánico: 120 minutos
Grill eléctrico: 1,900 W
Iluminación incandescente
Puerta de triple cristal
Ventilación tangencial forzada
Seguridad por termopar integrada en el quemador
Termostato para control de temperatura
Encendido electrónico integrado en la perilla
Quemador de gas:
1 quemador: 4,000 W (13,648 BTU)
Tipos de gas: LP (butano/propano) o natural
Esmalte interior CrystalClean®
Guías cromadas con tope antivuelco con cinco alturas de cocinado
Parrilla cromada
Bandeja profunda con esmalte CrystalClean®
Potencia nominal máxima (gas): 4,000 W (13,648 BTU)
Potencia nominal máxima (eléctrica): 1,998 W
Voltaje: 127 V~
Frecuencia: 60 Hz
Peso: 40 kg
Dimensiones
Cavidad (Alto/Ancho/Fondo): 308/615/388 mm
Exterior (Alto/Ancho/Fondo): 595/798/549 mm

DIMENSIONES

Altura del producto (mm): 595
Anchura del producto (mm): 798
Profundidad del producto (mm): 525
Longitud del producto (mm):
Peso del producto (Kg): 40

ESPECIFICACIONES TÉCNICAS

Clase de eficiencia energética: B
Tasa de potencia (V): 127
Frecuencia (Hz): 50/60
Potencia nominal máxima (W): 1.998

COLORES

41596005 Cristal negro con marco