GBC 75-G1 GB
Parrilla Gas on Glass Infinity G1. Edición especial diseñada por Italdesign Giugiaro

Autoencendido integrado
Seguridad por Termopar integrada
Easy installation

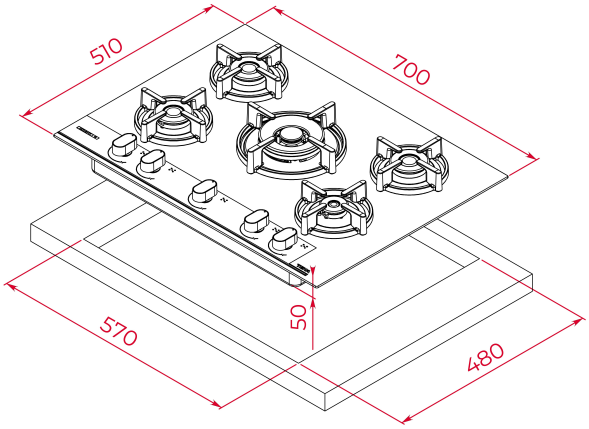

REFERENCIA

REF: 112570211 EAN: 8434778022629

CARACTERÍSTICAS

Edición especial Infinity G1
Diseñado en Italia por Italdesign Giugiaro
Placa Gas on Glass
Acabado exclusivo en negro mate
Panel de control mecánico frontal con diseño ergonómico
5 zonas de cocinado
1 quemador doble, 3,50 kW
1 quemador rápido, 2,80 kW
1 quemador semi-rápido, 1,75 kW
1 quemador semi-rápido, 1,40 kW
1 quemador auxiliar, 1,00 kW
Superficie de cristal cerámico
Encendido automático
Desconexión automática
Rejillas de hierro
Kit de fácil instalación
Potencia máxima nominal: 10450 W
Opcional: Soporte para Wok

DIMENSIONES

Altura del producto (mm): 110
Anchura del producto (mm): 700
Profundidad del producto (mm): 510
Longitud del producto (mm):
Peso del producto (Kg): 16

ESPECIFICACIONES TÉCNICAS

Tasa de potencia (V): 110
Frecuencia (Hz): 60
Potencia nominal máxima (W): -

COLORES

112570211 Negro mate

EFICIENCIA ENERGÉTICA

Consumo de energía en modo standby (W): -
Tiempo para alcanzar el modo standby (min): -