HSB 635 SS

Horno Multifunción con sistema de limpieza HydroClean de 60 cm

Capacidad de 70L

HydroClean

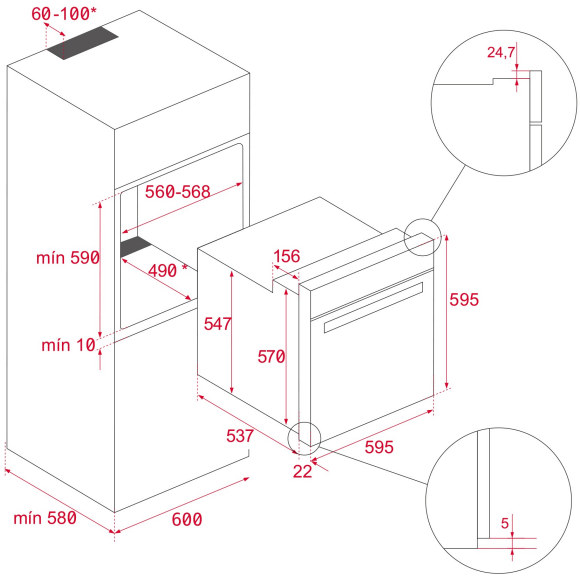

REFERENCIA

REF: 111010034 EAN: 8434778025330

CARACTERÍSTICAS

Acero inoxidable con antihuella
Clase energética: A+ (Ahorro de hasta un 20%)
8 funciones de cocinado + Sistema de limpieza Hydroclean® Pro
Capacidad: 70/71L (neto/bruto)
Display touch control
Mandos de perillas
Timer digital
Grill/ Maxi Grill: 1,400/2,500 W
Iluminación halógena
Precalentamiento rápido automático
Puerta de doble cristal
Ventilación dinámica
Bloqueo de seguridad para niños
Esmalte interior Crystal Clean®
Guía cromada telescópica
Guías cromadas con cinco alturas de cocinado
Parrilla cromada
Bandeja profunda con esmalte Crystal Clean®
Potencia nominal máxima: 2,615 W
Voltaje: 220/240 V~
Frecuencia: 50/60 Hz
Peso: 27 kg
Dimensiones:
Cavidad (Alto/Ancho/Fondo): 364/475/402 mm
Exterior (Alto/Ancho/Fondo): 595/595/559 mm

DIMENSIONES

Altura del producto (mm): 595
Anchura del producto (mm): 595
Profundidad del producto (mm): 537+22
Longitud del producto (mm):
Peso del producto (Kg): 28,5

ESPECIFICACIONES TÉCNICAS

Clase de eficiencia energética: A+
Tasa de potencia (V): 220/240
Frecuencia (Hz): 50/60
Potencia nominal máxima (W): 2615

COLORES

111010034 Inox