Sommelier RVF 20110 GBK
Enfriador de vinos de libre instalación para 110 botellas.

LED

Motor Inverter

REFERENCIA

REF: 113600014 EAN: 8434778021189

DIMENSIONES

Altura del producto (mm): 1270
Anchura del producto (mm): 598
Profundidad del producto (mm): 690
Longitud del producto (mm):
Peso del producto (Kg): 76,06

COLORES
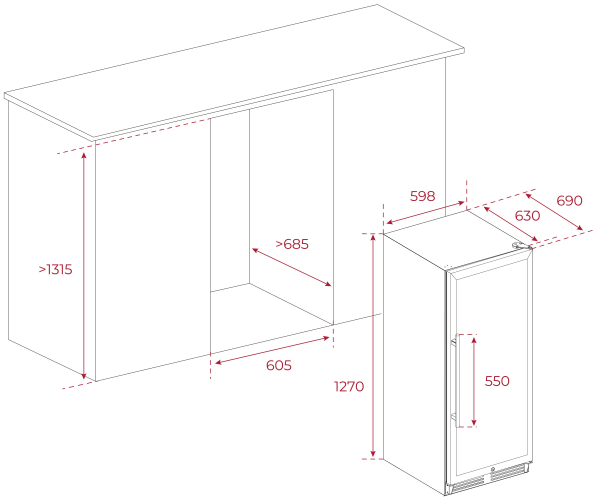
113600014 Cristal negro