Kit VS/CP
Cristal frontal para Calientaplatos y Envasadora al vacío

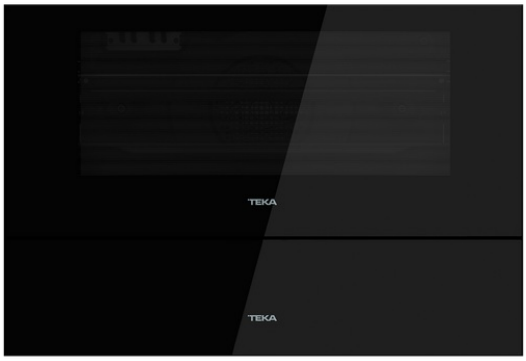

REFERENCIA

REF: 111890002 EAN: 8434778008487

CARACTERÍSTICAS

Cristal frontal para Calientaplatos y Envasadora al vacío

DIMENSIONES

Altura del producto (mm): 140
Anchura del producto (mm): 595
Profundidad del producto (mm): 4
Longitud del producto (mm):
Peso del producto (Kg): 1.4

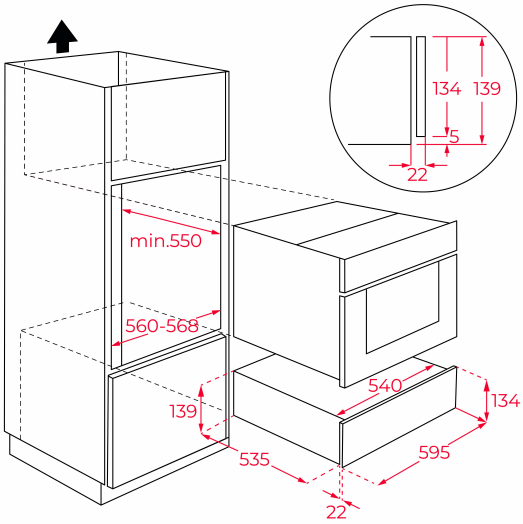

ESPECIFICACIONES TÉCNICAS

Clase de eficiencia energética: -
Tasa de potencia (V): -
Frecuencia (Hz): -
Potencia nominal máxima (W): -

COLORES

111890002 Cristal negro

111490016 Negro mate