AirFry HSB 646 S
Horno multifunción con función especial AirFry para freír de la forma más saludable

Capacidad de 70L | HydroClean | SurroundTemp

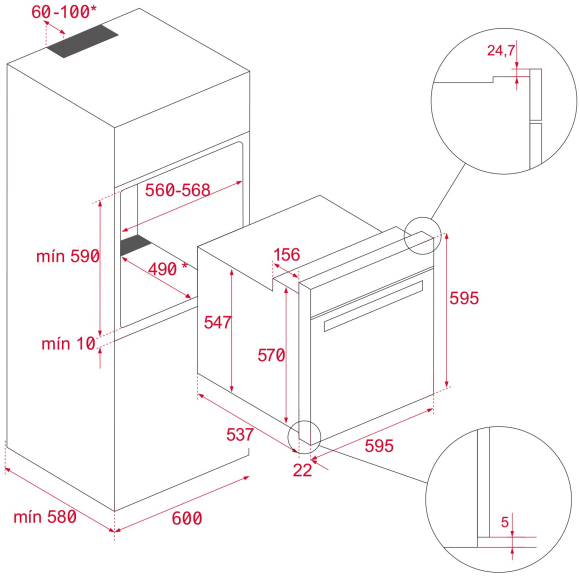

REFERENCIA

REF: 111010049 EAN: 8434778031638

CARACTERÍSTICAS

Horno AirFry
Sistema de limpieza HydroClean® PRO
SurroundTemp Multifunción - 9 funciones de cocinado
Capacidad, bruta / neta: 71/70 litros
Panel de control táctil con pantalla LED
Plus Extension guía telescópica fácil deslizamiento
Función de precalentamiento exprés
Puerta de doble cristal
Ventilación dinámica
FryMaster Box, bandeja perforada especial para freír
Bandejas para hornear, profundas antivuelco y parrilla de cocción
Opción de bloque de seguridad para niños

DIMENSIONES

Altura del producto (mm): 595
Anchura del producto (mm): 595
Profundidad del producto (mm): 537+22
Longitud del producto (mm):
Peso del producto (Kg): 28

ESPECIFICACIONES TÉCNICAS

Clase de eficiencia energética: A+
Tasa de potencia (V): 220/240
Frecuencia (Hz): 50/60
Potencia nominal máxima (W): 3215

COLORES

111010049 Inox