# **TMX 50** Campana empotrable recirculatoria Negra 50 mcs.

| | |
|---|---|
| **DESCRIPCIÓN** | Campana empotrable recirculatoria Negra 50 mcs. |
| **GAMA** | Easy |
| **COLORES** | |
| **REFERENCIA** | REF. 40404102<br>EAN. 8421152059661 |

# TMX 50

## CARACTERÍSTICAS

Color Negro
Panel de mandos pulsantes
Dos velocidades
Lámpara incandescente
Filtros metálicos multicapa y lavables en lavavajillas
Capacidad de extracción máxima 250 $m^3/h$
Capacidad de extracción UNE-EN-61591 149 $m^3/h$
Nivel sonoro min 44 – máx 66 dB
Filtro de carbón activo para recirculación del aire
Potencia nominal máxima 120 W
Voltaje 110 V
Frecuencia 60 Hz
Peso 4.2 kg

# TMX 50

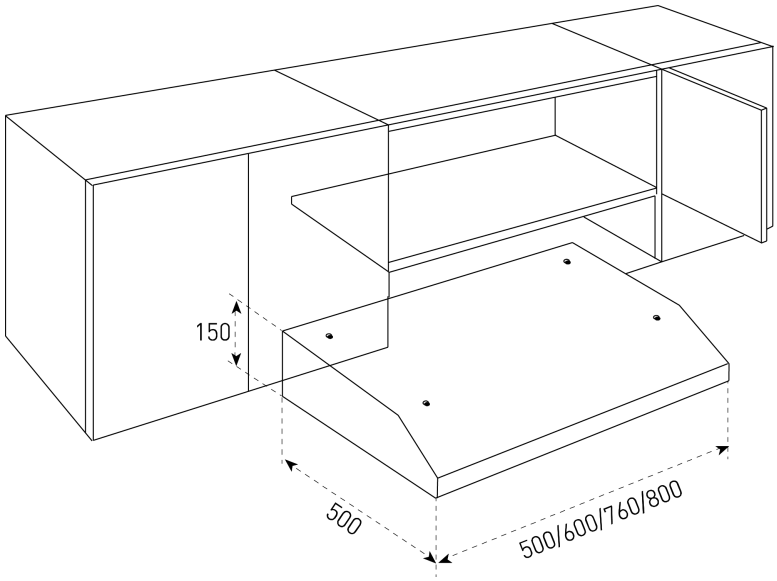


## DIMENSIONES

**Altura del producto (mm):** 150
**Anchura del producto (mm):** 500
**Profundidad del producto (mm):** 500
**Longitud del producto (mm):**
**Peso del producto (Kg):** 4,2

## ESPECIFICACIONES TÉCNICAS

### CARACTERÍSTICAS

**Tipo de luz interior:** Incandescentes
**Fuente de alimentación (V):** 110
**Frecuencia (Hz):** 60
**Potencia del motor (W):** 120

### MODELOS

**Número de filtros:** 2
**Tipo de filtros:** Carbón
**Panel de control:** Mecánico
**Número de velocidades:** 2