Universe 60 T-XP 1½B 1D Fregadero de Empotre

Garantía de por vida

Antiséptico

DESCRIPCIÓN	Fregadero de Empotre
GAMA	Total
COLORES	
REFERENCIA	REF. 115140002 EAN. 8434778015126

Universe 60 T-XP 1½B 1D

CARACTERÍSTICAS

Acero inoxidable
Acabado: Pulido
Instalación: Empotrar
Ancho de la base: > 98 cm
Desagüe: 3 ½’’
1 Agujero para grifería
Calibre: 22
Reversible
Incluye:
-Grapas para instalación
Peso: 3.9 kg
Dimensiones
Exterior (Largo/Ancho): 1000 x 500 mm
Cubetas (Largo/Ancho/Profundo): 340 x 400 x 160 mm
Cubeta Auxiliar (Largo/Ancho/Profundo): 170 x 320 x 110 mm

Universe 60 T-XP 1½B 1D

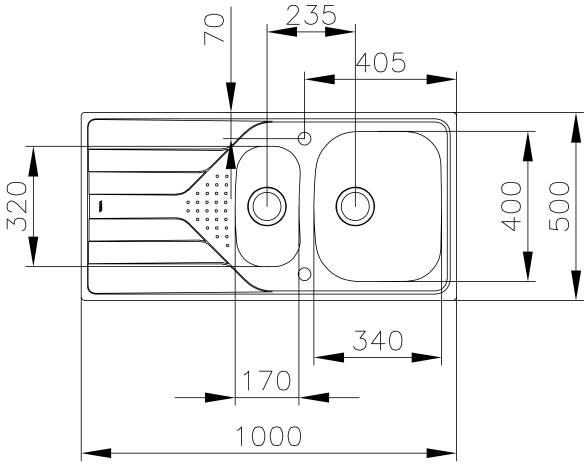

DIMENSIONES

Altura del producto (mm):
Anchura del producto (mm): 500
Profundidad del producto (mm): 160
Longitud del producto (mm): 1000
Peso del producto (Kg): 3,94

ESPECIFICACIONES TÉCNICAS

CUBETA PRINCIPAL	**Longitud de la cubeta principal:** 340 **Anchura de la cubeta principal:** 400 **Profundidad de la cubeta principal:** 160
OTRAS CARACTERÍSTICAS	**Material:** Acero inoxidable **Tipo de instalación:** Empotre **Tipo de orificio de válvula:** 3½"
OTROS	**Base (cm):** 60
CUBETA SECUNDARIA	**Longitud de la cubeta secundaria:** 170 **Anchura de la cubeta secundaria:** 320 **Profundidad de la cubeta secundaria:** 110
DISPOSICIÓN DEL	**Cubetas:** 1

FREGADERO	**Escurridor:** 1 **Posición del escurridor:** Reversible
ACCESORIOS	**Insonorización:** Sí **Clips de instalación:** Sí