Square 50.40 TG B Fregadero Submontar Tegranite+

200mm | Colour Intensity | Easy Clean | Food safe | Resistencia

DESCRIPCIÓN	Fregadero Submontar Tegranite+
GAMA	Maestro
COLORES	
REFERENCIA	REF. 115230020 EAN. 8434778007374

Square 50.40 TG B

CARACTERÍSTICAS

Tegranite+ (80% cuarzo)
Color: Negro resistente a decoloración
Acabado no poroso muy fácil de limpiar que impide la proliferación de bacterias
Superficie de alta resistencia a impactos, choques térmicos y altas temperaturas
Instalación: Submontar
Ancho de la base: > 60 cm
Desagüe: 3 ½’’
Incluye:
-Contracanasta con rebosadero decorativo
-Sifón / Cespol
-Grapas para instalación
Peso: 8.1 kg
Dimensiones
Exterior (Largo/Ancho): 540 x 440 mm
Cubeta (Largo/Ancho/Profundo): 500 x 400 x 200 mm

Square 50.40 TG B

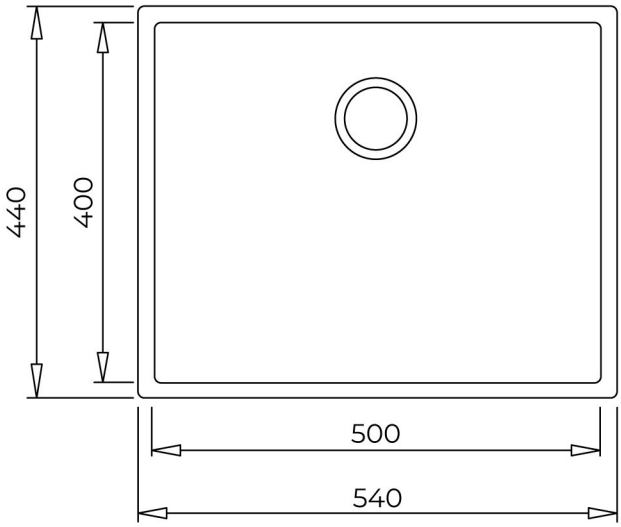

DIMENSIONES

Altura del producto (mm):
Anchura del producto (mm): 440
Profundidad del producto (mm): 200
Longitud del producto (mm): 540
Peso del producto (Kg): 8,17

ESPECIFICACIONES TÉCNICAS

CUBETA PRINCIPAL	**Longitud de la cubeta principal:** 500 **Anchura de la cubeta principal:** 400 **Profundidad de la cubeta principal:** 200
OTRAS CARACTERÍSTICAS	**Material:** Granito Tegranite+ **Tipo de instalación:** Submontar **Tipo de orificio de válvula:** 3½"
OTROS	**Base (cm):** 60
DISPOSICIÓN DEL FREGADERO	**Cubetas:** 1 **Escurridor:** 0
ACCESORIOS	**Clips de instalación:** Sí **Sifón:** Sí