MAESTRO **Sommelier RVF 20110 GBK**

Vinera de libre instalación con capacidad para 110 botellas

Inverter

Motor Inverter

LED

LED

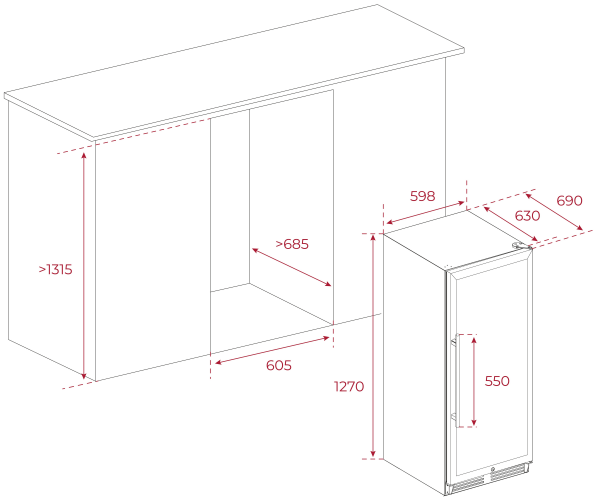

REFERENCIA

REF: 113600014 EAN: 8434778021189

CARACTERÍSTICAS

Enfriador de vino independiente
Pantalla de control interior
Termostato regulable electronico
Capacidad: 110 botellas
Patas ajustables delanteras y traseras
Iluminación LED
puertas reversibles
Clase climática: SN/N/ST
Capacidad total (neta): 309 litros
Patas traseras ajustables
Patas delanteras ajustables
Número de estantes: 9 sliding shelf+1 bottom shelf

DIMENSIONES

Altura del producto (mm): 1270
Anchura del producto (mm): 598
Profundidad del producto (mm): 690
Longitud del producto (mm):
Peso del producto (Kg): 76,06

COLORES

113600014 Cristal negro