# IZS 97630 MST

Placa de inducción Flex de 90 cm con SlideCooking y 5 zonas de cocinado

Seguridad por Termopar integrada

Flex

Easy installation

MultiSlider

Función Power

Función Power Plus

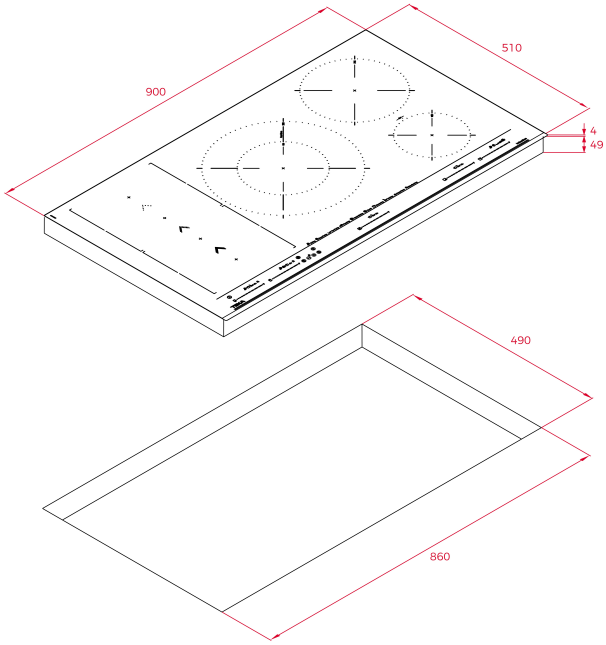


## REFERENCIA

REF: 112500048 EAN: 8434778018783

## CARACTERÍSTICAS

Placa de inducción MasterSense
FLEX con sistema de inducción SlideCooking
Cristal con bisel frontal
Touch Control Multislider con sensores acústicos y bloqueo de seguridad (uno para cada placa de cocción)
Función Power Plus y Función STOP & GO
Programador del tiempo de cocción hasta 99 minutos (posibilidad de programar todas las placas a la vez)
9 funciones directas:
Parrilla,Fritura,Plancha,Pochar,Hervir,Confitar,Fuego lento,Derretir y Mantener caliente
7 zonas de induccion (5 + Slide Flex + Flex combinada):
-1 zona Slide Flex de 228 x 400 mm
-1 zona Flex de 228 x 400 mm
-2 zonas de 228 x 200 mm con sensores de temperatura
-1 placa de Ø 150 mm
-1 placa de Ø 215 mm con sensores de temperatura
-1 placa de doble circuito de Ø 180 / 320 mm
Función SlideCooking y Zona Paellera XL de 320 mm
Función Power Plus de máxima potencia en todas las placas inductivas (2.000 W - 2.000 W - 1.600 W - 3.000 W - 3.600 W)
Regulador de potencia y Modo Silencio
Sistema de fácil instalación Fast-Click

## DIMENSIONES

**Altura del producto (mm):** 53
**Anchura del producto (mm):** 900
**Profundidad del producto (mm):** 510
**Longitud del producto (mm):**
**Peso del producto (Kg):** 15,18

## ESPECIFICACIONES TÉCNICAS

Tasa de potencia (V): 220-240
Frecuencia (Hz): 50/60
Potencia nominal máxima (W): -

## COLORES

112500048 Cristal negro

## EFICIENCIA ENERGÉTICA

Consumo de energía en modo standby (W): -
Tiempo para alcanzar el modo standby (min): -