DVN 94030 TCL BK

Campana vertical decorativa con Touch control en 90 cm

LED | PERFECTA-4 | Aspiración perimetral | Programador de tiempo de aspiración

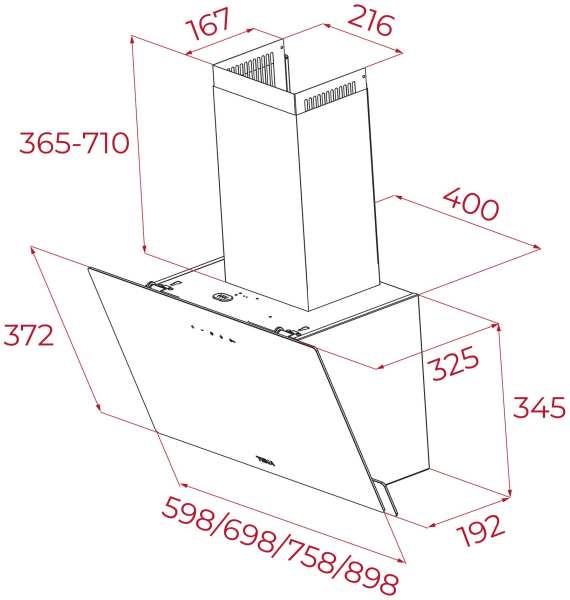

REFERENCIA

REF: 112950021 EAN: 8434778026955

CARACTERÍSTICAS

Campana vertical decorativa
Control táctil
2 velocidades + 1 intensiva
Capacidad de extracción intensiva (m3/h): 425
Capacidad de extracción máxima (m3/h): 410
Capacidad de extracción mínima (m3/h): 380
Nivel sonoro de velocidad intensiva (dBA): 68,36
Nivel de sonido de velocidad máxima (dBA): 63,41
Nivel sonoro de velocidad mínima (dBA): 55,31
Incluye cubreducto decorativo
2 lámparas LED
Filtro de aluminio
Válvula antirretorno incluida
Kit de recirculación con instalación de tapa de tubo
Filtro de carbón

DIMENSIONES

Altura del producto (mm): 710-1045 exhausting // 795-1045 filtering
Anchura del producto (mm): 898
Profundidad del producto (mm): 325,5
Longitud del producto (mm):
Peso del producto (Kg): 9,82

ESPECIFICACIONES TÉCNICAS

Clase de eficiencia energética: NA
Ruido (LwA) Velocidad mínima (dB): 55.31
Ruido (LwA) Velocidad máxima (dB): 63.41
Ruido (LwA) Velocidad de refuerzo (dB): 68.36
Ø Salida (mm): 150

COLORES

112950021 Negro