BE 40.40.25
Fregadero de acero inoxidable para bajo encimera de una cubeta

Antiséptico

Garantía de por vida

REFERENCIA

REF: 10125019 EAN: 8421152031148

CARACTERÍSTICAS

Fregadero de una cubeta
Acero inoxidable 18/10
Instalación: Bajo encimera
Válvula cestilla 3 ½”
Accesorios fijación
Profundidad de la cubeta 180 mm
Mueble de 50 cm

DIMENSIONES

Altura del producto (mm):
Anchura del producto (mm): 435
Profundidad del producto (mm): 250
Longitud del producto (mm): 435
Peso del producto (Kg): 2,94

COLORES
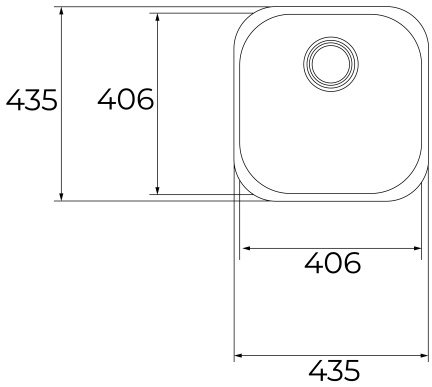
10125019 Inox