Classic 2½C 1E
Fregadero de acero inoxidable de empotrar de dos cubetas

REFERENCIA

REF: 10119081 EAN: 8421152031575

CARACTERÍSTICAS

Fregadero de dos cubetas
Acero inoxidable 18/10
Instalación: Empotrar
Válvula cestilla 3 ½” y un rebosadero
Profundidad de las cubetas 190/133 mm
Espesor de acero: 1 mm.

DIMENSIONES

Altura del producto (mm):
Anchura del producto (mm): 500
Profundidad del producto (mm): 190
Longitud del producto (mm): 1400
Peso del producto (Kg): 8,13

Antiséptico

Garantía de por vida

COLORES
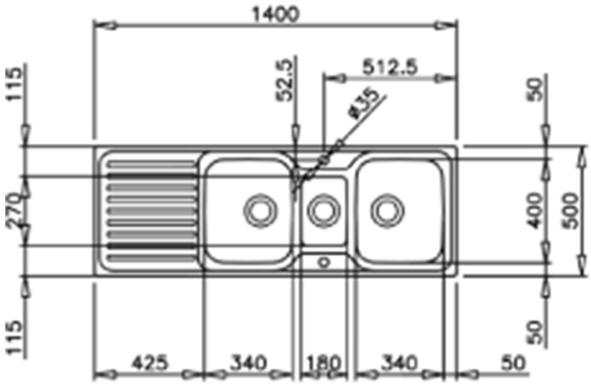
10119081 Inox