Stylo 2C
Fregadero de acero inoxidable de empotrar de dos cubetas

REFERENCIA

REF: 11107029 EAN: 8421152705711

CARACTERÍSTICAS

Fregadero de dos cubetas
Acero inoxidable 18/10
Instalación: Empotrar
Válvula cestilla 3 ½”
Profundidad de las cubetas 170 mm
Mueble de 80 cm
Orifio para grifo

Antiséptico

Garantía de por vida

DIMENSIONES

Altura del producto (mm):
Anchura del producto (mm): 485
Profundidad del producto (mm): 170
Longitud del producto (mm): 828
Peso del producto (Kg): 3,56

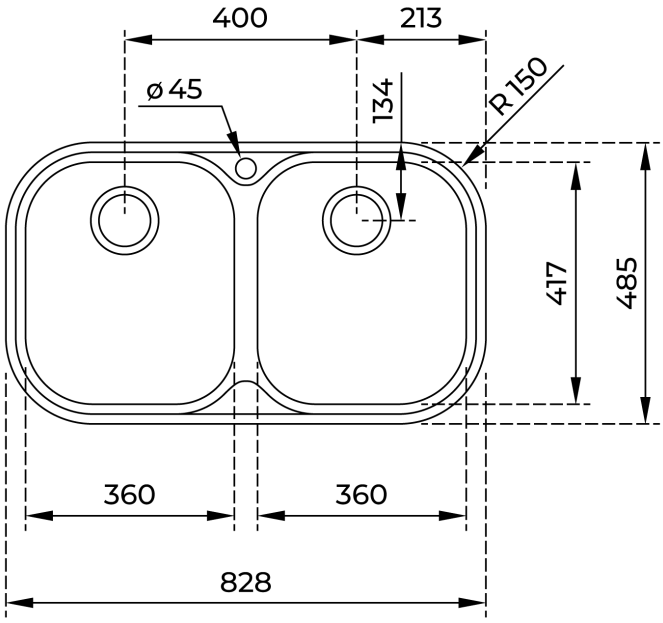

COLORES

11107029 Inox