EX 70.1 5G AI DR CI

Placa de Gas de 5 quemadores con mandos frontales en 70 cm

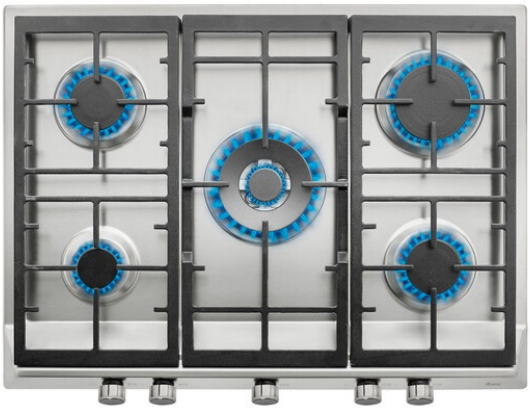

Autoencendido integrado

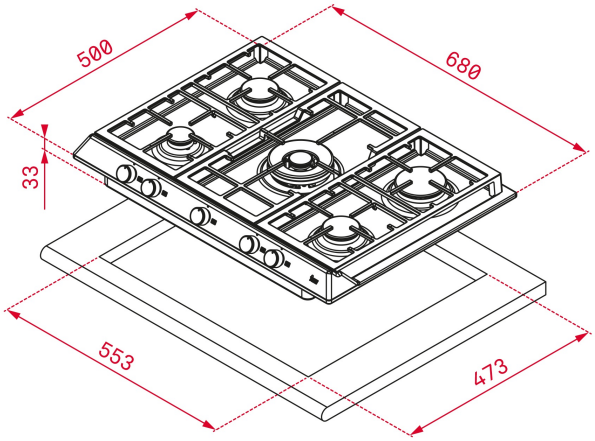

REFERENCIA

REF: 40212044 EAN: 8421152150610

CARACTERÍSTICAS

Placa de cocción a gas
Mandos frontales metalizados incorporados con frente negro
Soporte WOK
Autoencendido integrado en quemador y accionado por cada mando
Quemadores de alta eficiencia
Quemadores de gas:
-Un quemador auxiliar, 1,00 Kw
-Dos quemadores semi-rápidos, 1,75 Kw
-Un quemador rápido, 2,80 Kw
-Un quemador de doble anillo, 4,00 Kw
Parrillas de fundición amplia superficie
Voltaje: 110 V
Frecuencia: 50/60 Hz

DIMENSIONES

Altura del producto (mm): 84
Anchura del producto (mm): 680
Profundidad del producto (mm): 500
Longitud del producto (mm):
Peso del producto (Kg): 11,6

ESPECIFICACIONES TÉCNICAS

Tasa de potencia (V): 110
Frecuencia (Hz): 60
Potencia nominal máxima (W): -

COLORES

40212044 Inox

EFICIENCIA ENERGÉTICA

Consumo de energía en modo standby (W): -
Tiempo para alcanzar el modo standby (min): -