C 7310
Campana Clásica Integrable de acero inoxidable antihuella en 76 cm

REFERENCIA

REF: 40467320 EAN: 8421152150771

CARACTERÍSTICAS

Frente soft inox antihuella
Mandos pulsantes
Tres velocidades
Filtros metálicos
Indicador luminoso de saturación de filtros
lámparas incandescentes
Piloto indicativo de funcionamiento
Motor de doble turbina
Capacidades de extracción(*): min.141 m3/h - máx.375 m3/h
Potencia sonora(*): min.60 dBA - máx.72 dBA
Kit de recirculación incluido
Voltaje 110v - 50/60hz

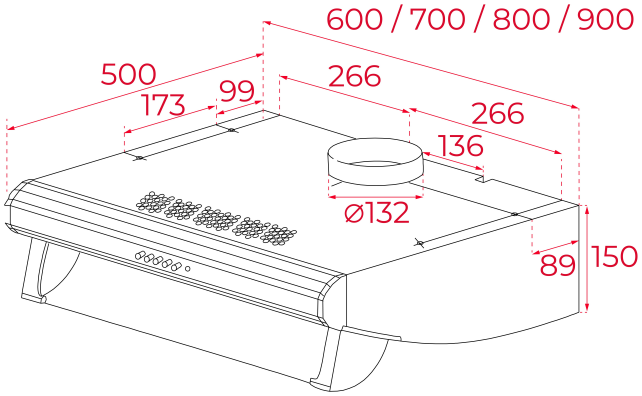

DIMENSIONES

Altura del producto (mm):
Anchura del producto (mm):
Profundidad del producto (mm):
Longitud del producto (mm):
Peso del producto (Kg): 7,9

ESPECIFICACIONES TÉCNICAS

Clase de eficiencia energética: E
Ruido (LwA) Velocidad mínima (dB): 49
Ruido (LwA) Velocidad máxima (dB): 66
Ruido (LwA) Velocidad de refuerzo (dB): N/A
Ø Salida (mm): 120

COLORES

40467320 Inox