HBB 535
Horno con sistema de limpieza HydroClean de 60 cm

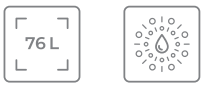

Capacidad de 76L HydroClean

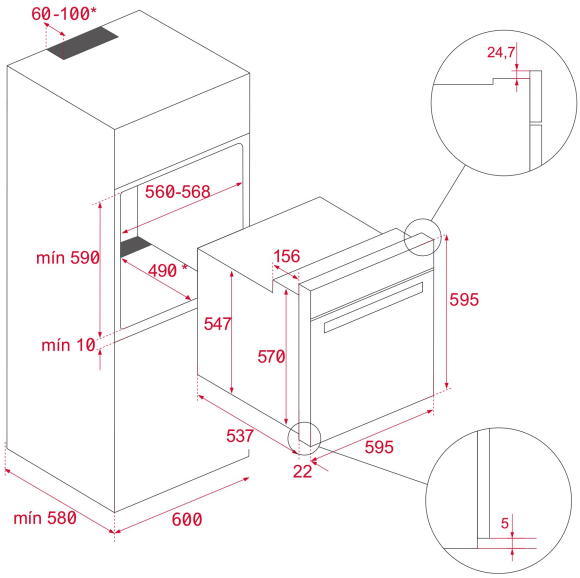

REFERENCIA

REF: 41560041 EAN: 8421152154618

CARACTERÍSTICAS

Horno convencional
3 funciones de cocción
Sistema HydroClean
Perillas de control mecánico
Temporizador mecánico
Soportes cromados con 5 niveles de cocción.
Puerta extraíble doble cristal.
Bandeja profunda antivuelco
Capacidad: 76 litros
Clasificación energética A

DIMENSIONES

Altura del producto (mm): 595
Anchura del producto (mm): 595
Profundidad del producto (mm): 537+22
Longitud del producto (mm):
Peso del producto (Kg): 25

ESPECIFICACIONES TÉCNICAS

Clase de eficiencia energética: A
Tasa de potencia (V): 220-240
Frecuencia (Hz): 50/60
Potencia nominal máxima (W): 2593

COLORES

41560041 Inox