HLB 830

Horno Multifunción con sistema de limpieza HydroClean de 60 cm

Capacidad de 70L | HydroClean | Guía telescópica Plus Extension

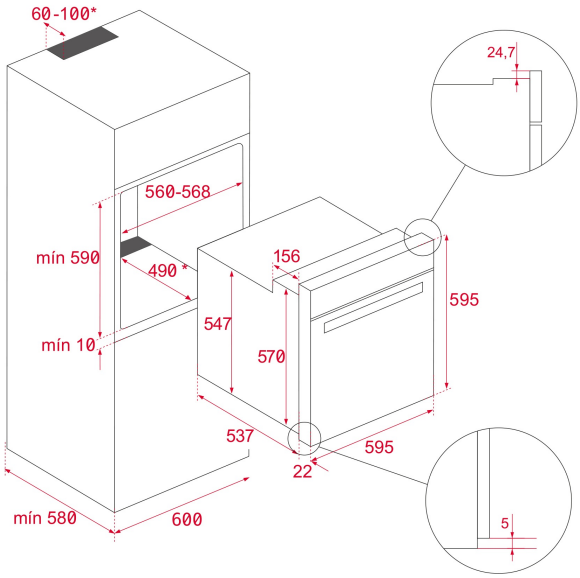

REFERENCIA

REF: 41560061 EAN: 8421152154700

CARACTERÍSTICAS

HydroClean ®PRO - Multifunción SurroundTemp
6 versiones de funcionamiento
Touch Control con programación de inicio y paro de cocción
Sistema de 1 guía Plus-Extensión, cinco alturas de cocinado
Calentamiento rápido
Puerta dos cristales
Ventilación dinámica
Bandeja profunda esmaltada y parrilla (con sistema antivuelco)

DIMENSIONES

Altura del producto (mm): 595
Anchura del producto (mm): 595
Profundidad del producto (mm): 537+22
Longitud del producto (mm):
Peso del producto (Kg): 27

ESPECIFICACIONES TÉCNICAS

Clase de eficiencia energética: A+
Tasa de potencia (V): 220-240
Frecuencia (Hz): 50/60
Potencia nominal máxima (W): 2593

COLORES

41560061 Cristal negro con marco