HLB 840
Horno Multifunción SurroundTemp y sistema de limpieza HydroClean de 60 cm

Capacidad de 70L

SurroundTemp

HydroClean

Guía telescópica Plus Extension

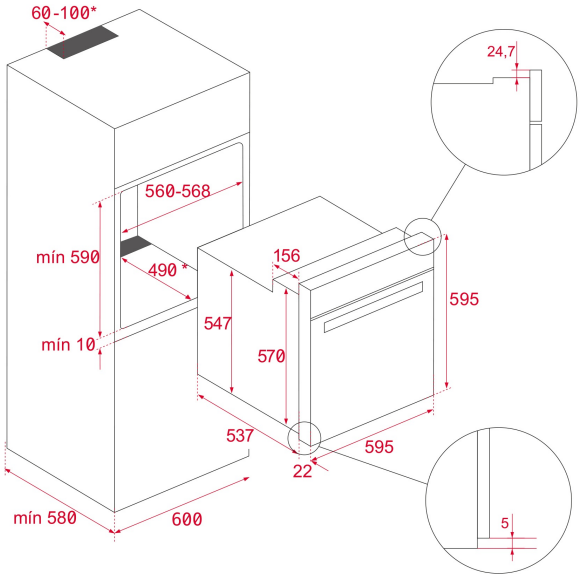

REFERENCIA

REF: 41560074 EAN: 8421152154731

CARACTERÍSTICAS

HydroClean ®PRO - Multifunción SurroundTemp
9 funciones de cocinado
Touch Control con programación de inicio y paro de cocción
Sistema de 1 guía Plus-Extensión, cinco alturas de cocinado
Calentamiento rápido
Puerta dos cristales
Ventilación dinámica
Bandeja profunda esmaltada y parrilla (con sistema antivuelco)

DIMENSIONES

Altura del producto (mm): 595
Anchura del producto (mm): 595
Profundidad del producto (mm): 537+22
Longitud del producto (mm):
Peso del producto (Kg): 28

ESPECIFICACIONES TÉCNICAS

Clase de eficiencia energética: A+
Tasa de potencia (V): 220-240
Frecuencia (Hz): 50/60
Potencia nominal máxima (W): 3215

COLORES

41560074 Cristal negro con marco