HLF 824 G
Horno Multifunción con 5 funciones de cocinado y grill eléctrico de 1.900 W

69L

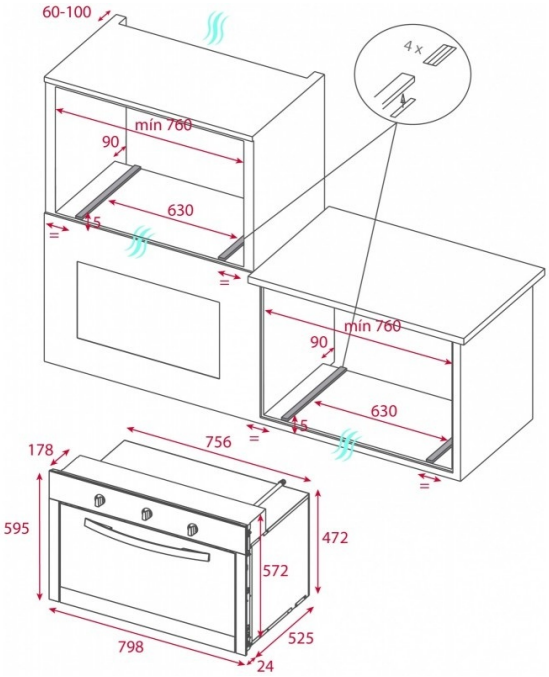

REFERENCIA

REF: 41596006 EAN: 8421152155219

CARACTERÍSTICAS

Acabado: Acero inoxidable con antihuella
5 funciones de cocinado
Capacidad: 75 L (26 p³)
Mandos frontales
Minutero mecánico: 120 minutos
Grill eléctrico: 1,900 W
Puerta de triple cristal
Ventilación forzada
Sistema de evacuación de gases por bóveda
Seguridad por termopar integrada en el quemador
Encendido integrado en el quemador y accionado por el mando
Quemador de gas:
-1 quemador: 4,000 W (13,648 BTU)
Esmalte interior Crystal Clean®
Guías cromadas con tope antivuelco con cinco alturas de cocinado
Parrilla cromada
Bandeja profunda con esmalte CrystalClean® especial para asados
Potencia nominal máxima (gas): 4,000 W (13,648 BTU)
Potencia nominal máxima (eléctrica): 1,998 W
Voltaje: 127 V
Frecuencia: 60 Hz
Peso: 40 kg

DIMENSIONES

Altura del producto (mm): 595
Anchura del producto (mm): 798
Profundidad del producto (mm): 525
Longitud del producto (mm):
Peso del producto (Kg): 40

ESPECIFICACIONES TÉCNICAS

Clase de eficiencia energética: B
Tasa de potencia (V): 110
Frecuencia (Hz): 50/60
Potencia nominal máxima (W): 1.998

COLORES

41596006 Cristal negro con marco