DSH 985
Campana Decorativa Vertical con mandos electrónicos y motor ECOPOWER A en 90 cm

LED

Programador de tiempo de aspiración

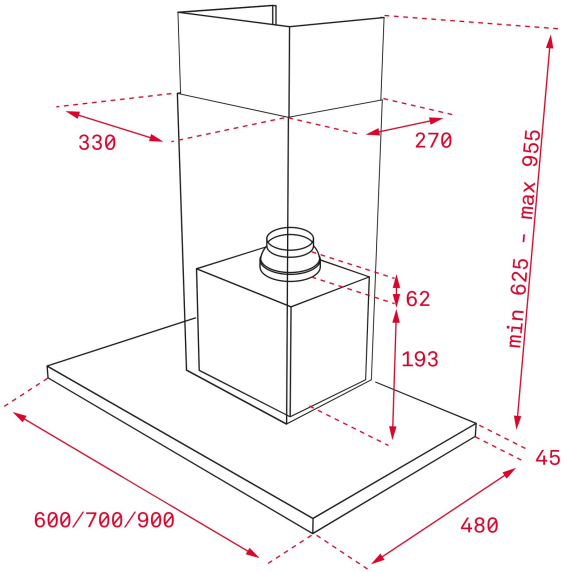

REFERENCIA

REF: 40484204 EAN: 8421152160602

CARACTERÍSTICAS

Mandos electrónicos retroiluminados
Display digital
Barra de iluminación LED
Tres velocidades + intensiva
Indicador digital de velocidad seleccionada
Programador del tiempo de aspiración
Filtros metálicos decorativos inox
Motor blindado de doble turbina ECOPOWER
Válvula antirretorno
Capacidades de extracción(*): min. 305 m3/h - máx. 735 m3/h
Potencia sonora(*): min. 54 dBA - máx. 68 dBA
Posibilidad de funcionamiento en recirculación (SET 1/N1)
Clasificación energética: A
(*) Reglamento Delegado (UE) n.º 65/2014 de la comisión de 1 de octubre de 2013.

DIMENSIONES

Altura del producto (mm):
Anchura del producto (mm):
Profundidad del producto (mm):
Longitud del producto (mm):
Peso del producto (Kg): 11,8

ESPECIFICACIONES TÉCNICAS

Clase de eficiencia energética: A
Ruido (LwA) Velocidad mínima (dB): -
Ruido (LwA) Velocidad máxima (dB): -
Ruido (LwA) Velocidad de refuerzo (dB): -
Ø Salida (mm): -

COLORES

40484204 Inox