Diamond RS15 1C 1E 86 REV

Fregadero encastrado Urban Colors Edition de 50 cm con SilentSmart

200mm

Antiséptico

Garantía de por vida + SilentSmart

R15, fácil de limpiar

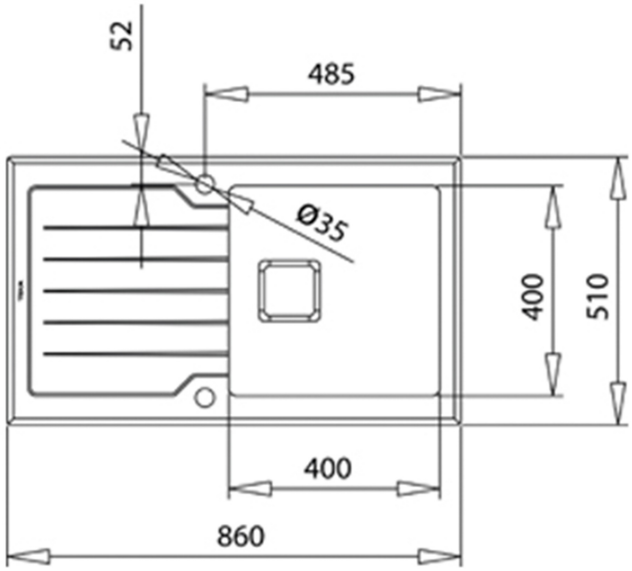

REFERENCIA

REF: 115100011 EAN: 8434778004731

CARACTERÍSTICAS

Urban Colors Edition
Fregadero de cristal y cubeta de acero inoxidable
Vidrio templado de seguridad con bordes biselados, resistente a impactos, altas temperaturas y choques térmicos
Cubeta de acero inoxidable 18/10
Radio cubeta R15 para facilitar la limpieza y evacuación del agua
Desagüe automático cuadrado con válvula canasta 3½” y sifón
Tapa decorativa inox cuadrada para ocultar elegantemente el orificio de desagüe
SilentSmart, reduce un 50% la rumorosidad
Profundidad de la cubeta 200 mm
Mueble de 50 cm

DIMENSIONES

Altura del producto (mm):
Anchura del producto (mm): 510
Profundidad del producto (mm): 200
Longitud del producto (mm): 860
Peso del producto (Kg): 3,48

COLORES

115100011 Cristal negro