HLB 760 G
Horno Eléctrico y a Gas Multifunción

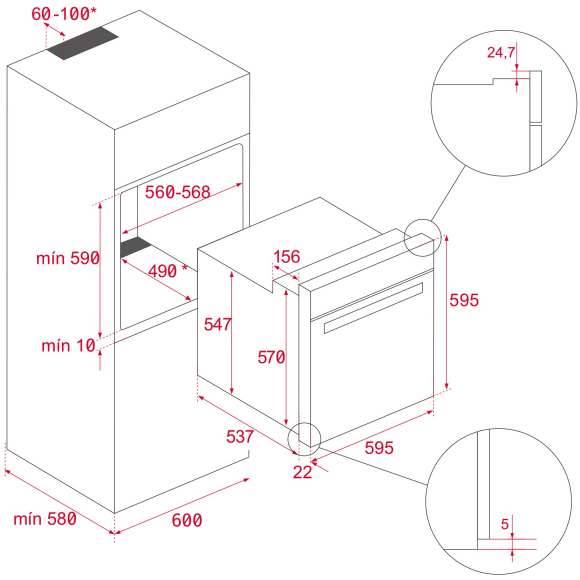

REFERENCIA

REF: 111030002 EAN: 8434778000061

CARACTERÍSTICAS

Horno de gas con grill electrico
2 Funciones de cocinado
Touch Control con programación de inicio y paro de cocción
Puerta dos cristales
Ventilación tangencial
Termostato de seguridad
Bandeja profunda y parrilla
Tipo de gas: LPG

DIMENSIONES

Altura del producto (mm): 595
Anchura del producto (mm): 595
Profundidad del producto (mm): 543+22
Longitud del producto (mm):
Peso del producto (Kg): 41

ESPECIFICACIONES TÉCNICAS

Clase de eficiencia energética: A+
Tasa de potencia (V): 110
Frecuencia (Hz): 50/60
Potencia nominal máxima (W): 1470

COLORES

111030002 Cristal negro con marco