GZC 31330 XBB
Encimera Cristal Gas con función ExactFlame en 30 cm de gas butano

Autoencendido integrado

Seguridad por Termopar integrada

ExactFlame

Easy installation

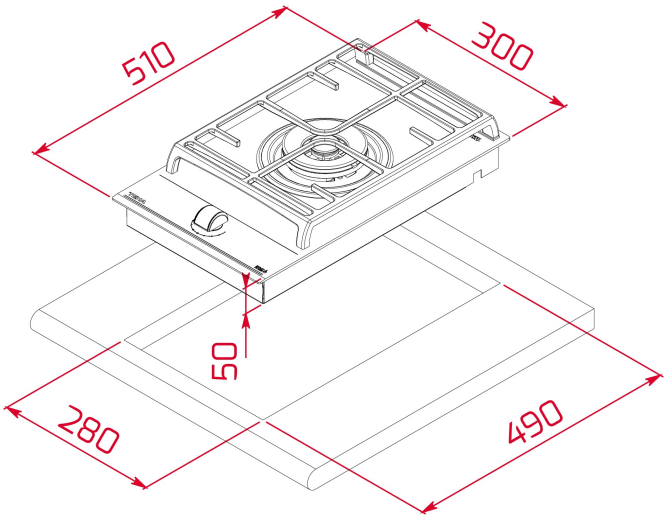

REFERENCIA

REF: 112570005 EAN: 8434778005660

CARACTERÍSTICAS

CristalGas Exact Flame con bisel frontal
Mandos frontales de diseño ergonómico
Superficie de vidrio cerámico
9 niveles de potencia con un control exacto de la llama
1 quemador de doble anillo, 4,00 kW
Seguridad por termopar integrado en quemador individual
Autoencendido integrado en quemador y accionado por cada mando
Soporte para Wok opcional
Parrillas de fundición amplia superficie
Kit de fácil instalación

DIMENSIONES

Altura del producto (mm): 98
Anchura del producto (mm): 300
Profundidad del producto (mm): 510
Longitud del producto (mm):
Peso del producto (Kg): 6,25

ESPECIFICACIONES TÉCNICAS

Tasa de potencia (V): 110
Frecuencia (Hz): 60
Potencia nominal máxima (W): -

COLORES

112570005 Negro

EFICIENCIA ENERGÉTICA

Consumo de energía en modo standby (W): -
Tiempo para alcanzar el modo standby (min): -