**Stone 90 B-TG 2C 3½ CARBON**
Fregadero encastrado y reversible de granito de dos cubetas

200mm | Colour Intensity | Easy Clean | Food safe | Resistencia

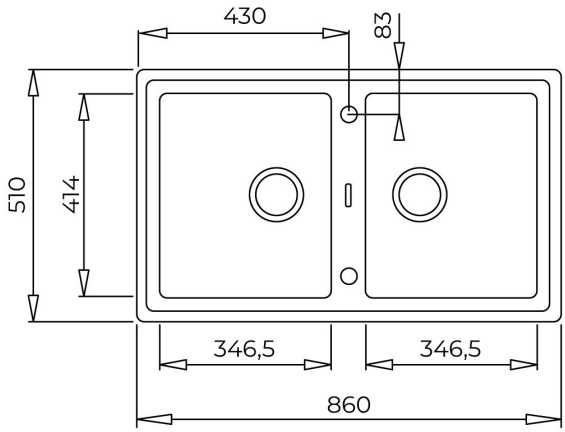


## REFERENCIA

REF: 115260001 EAN: 8434778005127

## CARACTERÍSTICAS

Fregadero Tegranite+ de dos cubetas
Superficie de alta resistencia a impactos, choques térmicos y altas temperaturas
Resistente a la decoloración
Acabado no poroso muy fácil de limpiar que impide la proliferación de bacterias
Desagüe automático con válvula canasta 3½” y sifón
Profundidad de las cubetas 199 mm
Mueble de 90 cm

## DIMENSIONES

**Altura del producto (mm):**
**Anchura del producto (mm):** 510
**Profundidad del producto (mm):** 200
**Longitud del producto (mm):** 860
**Peso del producto (Kg):** 15,5

## COLORES

115260001 Carbón