Stone 50 B-TG 1B 1D
Fregadero encastrado y reversible de granito de una cubeta y escurridor en 50 cm

200mm | Colour Intensity | Easy Clean | Food safe | Resistencia

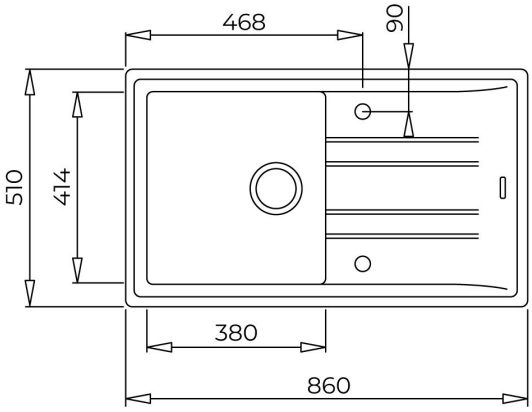

REFERENCIA

REF: 115330015 EAN: 8434778006179

CARACTERÍSTICAS

Fregadero Tegranite de cubeta y escurridor
Superficie de alta resistencia a impactos, choques térmicos y altas temperaturas
Resistente a la decoloración
Acabado no poroso muy fácil de limpiar que impide la proliferación de bacterias
Desagüe automático con válvula canasta 3½” y sifón

DIMENSIONES

Altura del producto (mm):
Anchura del producto (mm): 510
Profundidad del producto (mm): 200
Longitud del producto (mm): 860
Peso del producto (Kg): 11,5

COLORES

115330015 Carbón