**Square 2C 760 TG**
Fregadero bajo encimera de granito con 2 cubetas

## REFERENCIA

REF: 115260024 EAN: 8434778007220

## CARACTERÍSTICAS

Fregadero Tegranite de dos cubeta
Superficie de alta resistencia a impactos, choques térmicos y altas temperaturas
Resistente a la decoloración
Acabado no poroso muy fácil de limpiar que impide la proliferación de bacterias
Desagüe con válvula canasta 3½” y sifón

200mm | Colour Intensity | Easy Clean | Food safe | Resistencia

## DIMENSIONES

**Altura del producto (mm):**
**Anchura del producto (mm):** 435
**Profundidad del producto (mm):** 200
**Longitud del producto (mm):** 760
**Peso del producto (Kg):** 10,89

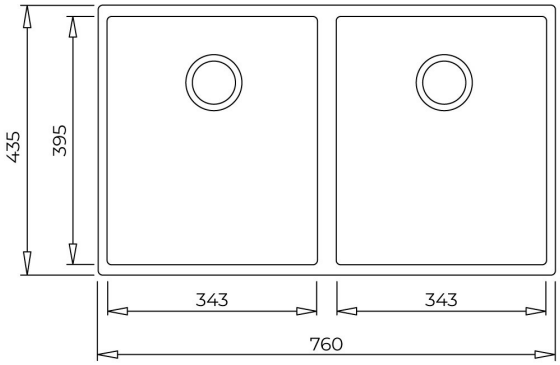


## COLORES

115260024 Negro