HBB 510 BK
Horno color negro con sistema de limpieza HydroClean®

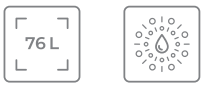

Capacidad de 76L HydroClean

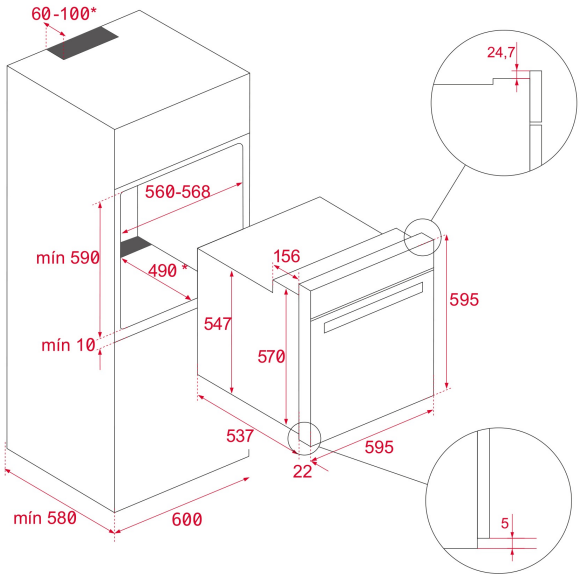

REFERENCIA

REF: 111020071 EAN: 8434778029161

CARACTERÍSTICAS

Horno convencional
3 funciones de cocción
Sistema HydroClean
Perillas de control mecánico
Soportes cromados con 5 niveles de cocción.
Puerta extraíble de doble cristal.
Precalentamiento rápido manual
Bandeja profunda antivuelco
Capacidad (bruta/neta): 77 / 76 litros

DIMENSIONES

Altura del producto (mm): 595
Anchura del producto (mm): 595
Profundidad del producto (mm): 537+22
Longitud del producto (mm):
Peso del producto (Kg): 25

ESPECIFICACIONES TÉCNICAS

Clase de eficiencia energética: A
Tasa de potencia (V): 220/240
Frecuencia (Hz): 50/60
Potencia nominal máxima (W): 2593

COLORES

111020071 Negro