JCZ 96342 ABB
Encimera Mixta de gas e inducción de 6 zonas de cocción

Autoencendido integrado | Seguridad por Termopar integrada | ExactFlame | Easy installation | MultiSlider

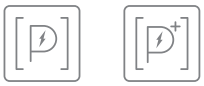

Función Power | Función Power Plus

REFERENCIA

REF: 112570128 EAN: 8434778011395

CARACTERÍSTICAS

Cristal vitrocerámico biselado frontal Quartzium Ceran
TouchControl Multislider
Bloqueo de seguridad
Función Power Plus
Funciones especiales de cocinado Simmering, melting y keepwarm
Detector de recipientes
Parrillas de hierro fundido
Tapas de los quemadores de hierro fundido
Perillas ergonómicas frontales
Seguridad por termopar integrada en cada quemador
Encendido electrónico integrado en cada perilla
Exactflame (control preciso de la flama)
Zonas de cocción:
-1 placa rápida (180 mm.ø): 2,100 W
-1 placa rápida (145 mm.ø): 1,500 W
-1 quemador doble flama: 4,000 W (13,648 BTU)
-1 quemador rápido: 2,800 W (9,554 BTU)
-1 quemador semi rápido: 1,750 W (5,971 BTU)
-1 quemador auxiliar: 1,000 W (3,412 BTU)
Potencia nominal máxima (gas): 9,550 W
Potencia nominal máxima (inducción): 3,600 W
Voltaje: 220 – 240V~
Frecuencia: 50-60 Hz
Dimensiones
Exterior (Alto/Ancho/Fondo): 51/900/510 mm

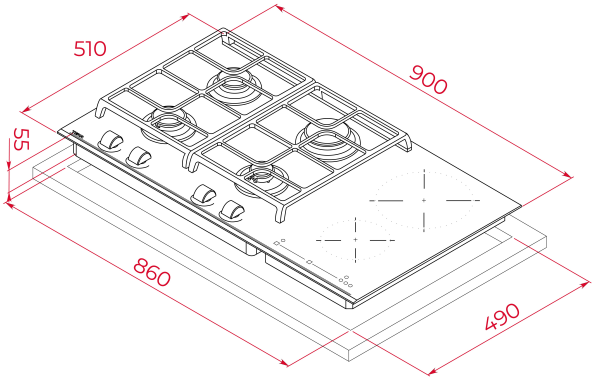

DIMENSIONES

Altura del producto (mm): 98
Anchura del producto (mm): 900
Profundidad del producto (mm): 510
Longitud del producto (mm):
Peso del producto (Kg): 17,9

ESPECIFICACIONES TÉCNICAS

Tasa de potencia (V): 220-240
Frecuencia (Hz): 50/60
Potencia nominal máxima (W): 3500

COLORES

112570128 Cristal negro

EFICIENCIA ENERGÉTICA

Consumo de energía en modo standby (W): -
Tiempo para alcanzar el modo standby (min): -