E-50 800.440 1C 1E
Lavaplatos empotrado de una cubeta y escurridor

REFERENCIA

REF: 115120021 EAN: 8434778014471

CARACTERÍSTICAS

Fregadero de una cubeta y un escurridor
Instalación: empotrar
Acero inoxidable 18/10
Reversible
Dimensiones Fregadero: 798 x 438 mm.
Dimensiones Cubeta: 365 x 335 x 145 mm.
Desagüe redondo para válvula de 1½”
Espesor: 0,7 mm.
Profundidad de la cubeta 145 mm.
Mueble de 50 cm

Antiséptico

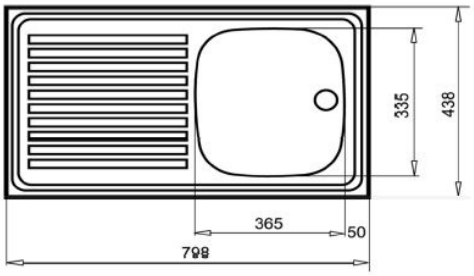

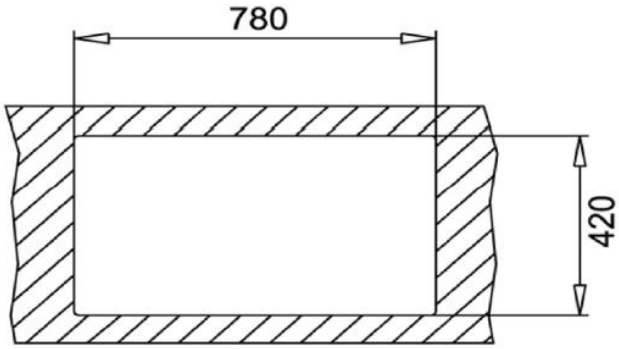

DIMENSIONES

Altura del producto (mm):
Anchura del producto (mm): 440
Profundidad del producto (mm): 146
Longitud del producto (mm): 800
Peso del producto (Kg): 2,47

COLORES

115120021 Inox