Universe 80 T-XP 2C 1E
Fregadero reversible encastrado de acero inoxidable con cubetas de 34 cm

REFERENCIA

REF: 115170001 EAN: 8434778015133

CARACTERÍSTICAS

Acero Inoxidable, Acabado pulido
Dos cubetas y escurridor, reversible
Instalación por encastre
Desagüe con válvula manual con canasta 3½" y sifón
Profundidad de cubeta 170 mm
Mueble de 80 cm

DIMENSIONES

Altura del producto (mm):
Anchura del producto (mm): 500
Profundidad del producto (mm): 170
Longitud del producto (mm): 1160
Peso del producto (Kg): 4,62

Antiséptico

Garantía de por vida

COLORES
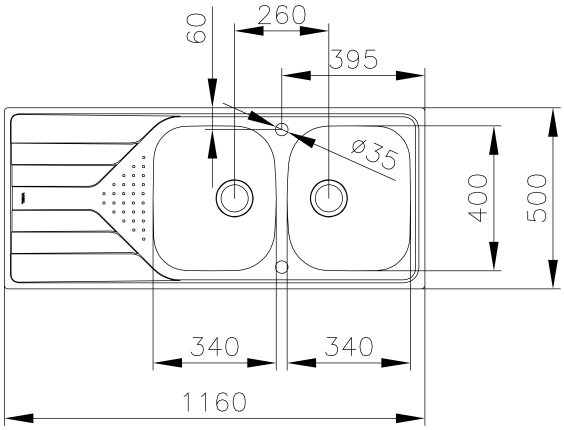
115170001 Inox