E/800.440 2C
Fregadero de acero inoxidable con dos cubetas en 80cm

REFERENCIA

REF: 115050005 EAN: 8434778016437

CARACTERÍSTICAS

Acero inoxidable 2 cubetas

DIMENSIONES

Altura del producto (mm):
Anchura del producto (mm): 440
Profundidad del producto (mm):
Longitud del producto (mm): 800
Peso del producto (Kg): 3,32

Antiséptico

Garantía de por vida

COLORES
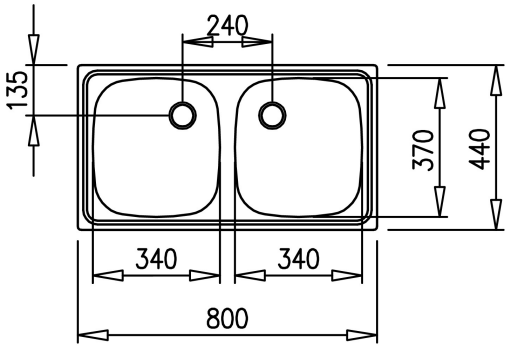
115050005 Inox