**Brooklyn 80 M-XP 2C 1E**
Fregadero enrasado o de sobre encimera de acero inoxidable

## REFERENCIA

REF: 115160010 EAN: 8434778019667

## CARACTERÍSTICAS

Doble posibilidad de instalación: sobre encimera o enrasar
Fregadero de dos cubetas y escurridor
Acero inoxidable 18/10
Desagüe automático con válvula V-control 3 ½” + sifón
Rebosadero rectangular
Cestilla exclusiva HelixPRO,más ergonómica y funcional,con diseño vanguardista
Dos orificios de grifería
SilentSmart,reduce un 50% la rumorosidad
Profundidad de las cubetas 210 mm
Mueble de 80 cm

Antiséptico

## DIMENSIONES

**Altura del producto (mm):**
**Anchura del producto (mm):** 504
**Profundidad del producto (mm):**
**Longitud del producto (mm):** 1164
**Peso del producto (Kg):** 8,2

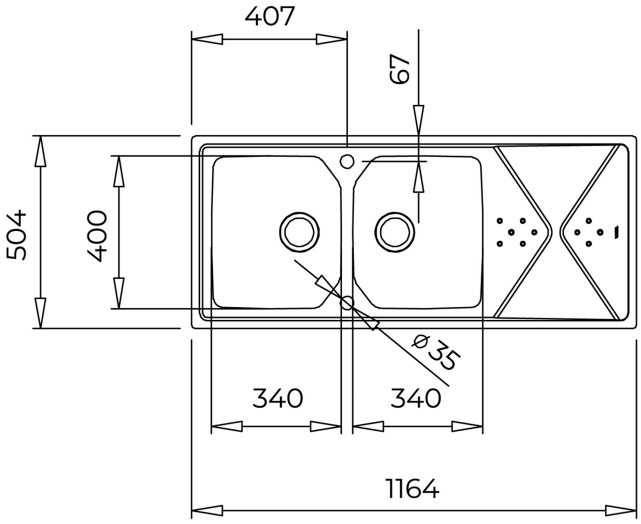


## COLORES

115160010 Inox