ML 82-G1 BIS L
Microondas de integración Infinity G1. Edición especial diseñada por Italdesign Giugiaro

Descongelación por tiempo | Descongelación por peso | Menú de acceso directo | Apertura electrónica | Capacidad de 22L

REFERENCIA

REF: 112030010 EAN: 8434778022452

CARACTERÍSTICAS

Edición especial Infinity G1
Diseñado en Italia por Italdesign Giugiaro
Microondas de integración con Grill
Acabado exclusivo en negro mate
Base de cerámica con calentamiento homogéneo
3 funciones de cocinado
5 niveles de potencia, 850 W
Potencia del Grill: 1200 W
Descongelación por tiempo y peso
Display touch control con botones y minutero
Puerta de doble cristal con apertura a la izquierda
Apertura de puerta electrónica
Desconexión automática con apertura de puerta
Luz incandescente
Parrilla desplegable
Encendido rápido
Capacidad (Bruto/Neto): 22/21.56 litros
Interior en acero inoxidable
Plato tostador incluido

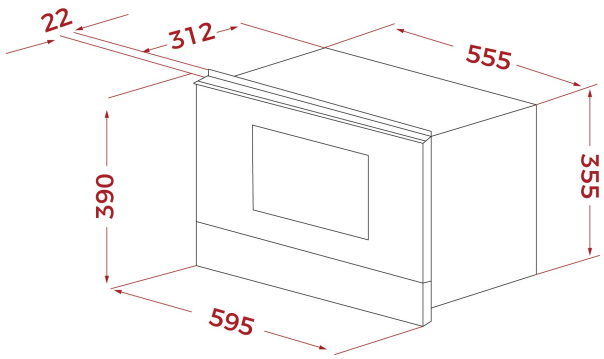

DIMENSIONES

Altura del producto (mm): 390
Anchura del producto (mm): 595
Profundidad del producto (mm): 334
Longitud del producto (mm):
Peso del producto (Kg): 23,2

ESPECIFICACIONES TÉCNICAS

Potencia máxima de salida (W): 850
Frecuencia (Hz): 60
Potencia nominal máxima (W): 2500
Grill (W): 1200

COLORES

112030010 Negro mate