**Sommelier RVF 20110 GBK**
Vinera de libre instalación con capacidad para 110 botellas

Motor Inverter

LED

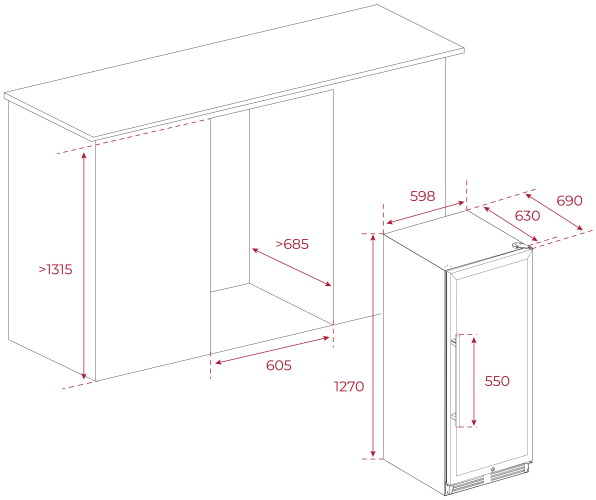


## REFERENCIA

REF: 113600014 EAN: 8434778021189

## CARACTERÍSTICAS

Enfriador de vino independiente
Pantalla de control interior
Termostato regulable electronico
Capacidad: 110 botellas
Patas ajustables delanteras y traseras
Iluminación LED
puertas reversibles
Clase climática: SN/N/ST
Capacidad total (neta): 309 litros
Patas traseras ajustables
Patas delanteras ajustables
Número de estantes: 9 sliding shelf+1 bottom shelf

## DIMENSIONES

**Altura del producto (mm):** 1270
**Anchura del producto (mm):** 598
**Profundidad del producto (mm):** 690
**Longitud del producto (mm):**
**Peso del producto (Kg):** 76,06

## COLORES

113600014 Cristal negro