Radea R10 50.40 M-TG
Serie Radea Fregadero de doble instalación de una cubeta

REFERENCIA

REF: 115230051 EAN: 8434778023756

CARACTERÍSTICAS

Serie Radea
Fregadero de Tegranito+
Una cubeta
Posibilidades de instalación 2 en 1: superior o inferior
Válvula PerfectFlow de 3½” con sifón
Cestilla HelixPro
Cubeta de 200 mm de profundidad
Mueble de 60 cm

200mm | Colour Intensity | Easy Clean | Food safe | Resistencia

DIMENSIONES

Altura del producto (mm):
Anchura del producto (mm): 456
Profundidad del producto (mm):
Longitud del producto (mm): 556
Peso del producto (Kg): 12,41

COLORES
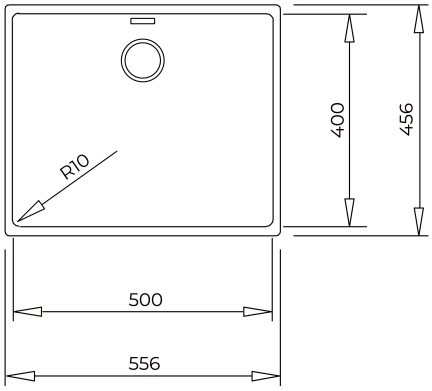
115230051 Carbón