MasterSense Air AFC 87628 MST
Encimera de inducción FullFlex con campana integrada y zona paellera

Seguridad por Termopar integrada | Flex | Easy installation | MultiSlider | Función Power

Función Power Plus

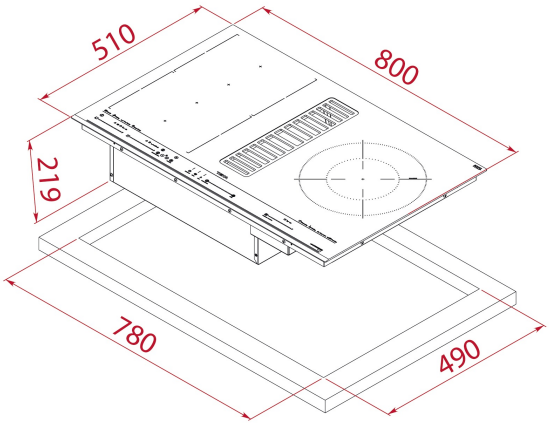

REFERENCIA

REF: 112500053 EAN: 8434778020878

CARACTERÍSTICAS

Inducción MasterSense Air con campana integrada
Cristal con bisel frontal
Touch Control Multislider con sensores acústicos
Programador del tiempo de cocción y aspiración
4 zonas de inducción (3 + Flex combinada)
-2 zonas de 228 x 200 mm con sensores de temperatura
-1 placa de doble circuito de Ø 160 / 280 mm
-1 zona Flex
8 funciones directas: Confitar, Parrilla, Plancha, Fritura, Fuego lento, Derretir, Mantener caliente y Pochar
Función Flex / Power Plus / Stop & GO
Sistema de fácil instalación Fast-Click
Regulador de potencia / Modo Silencio
Nueve velocidades de extracción + intensiva
Función Fresh-Air / Auto
Filtros metálicos de 12 capas
Depósito de grasa extraíble
Motor Ecopower
Indicadores de saturación de filtros y velocidad seleccionada
Posibilidad de funcionamiento con extracción al exterior o en recirculación

DIMENSIONES

Altura del producto (mm): 219
Anchura del producto (mm): 800
Profundidad del producto (mm): 510
Longitud del producto (mm):
Peso del producto (Kg): 25

ESPECIFICACIONES TÉCNICAS

Tasa de potencia (V): 220-240
Frecuencia (Hz): 50/60
Potencia nominal máxima (W): 7200 (IH) + 200 (AH)

COLORES

112500053 Negro

EFICIENCIA ENERGÉTICA

Consumo de energía en modo standby (W): -
Tiempo para alcanzar el modo standby (min): -