DVI 88 Infinity G1
Campana vertical Infinity G1. Edición especial diseñada por Italdesign Giugiaro

Fresh AIR | LED | Aspiración perimetral | Programador de tiempo de aspiración

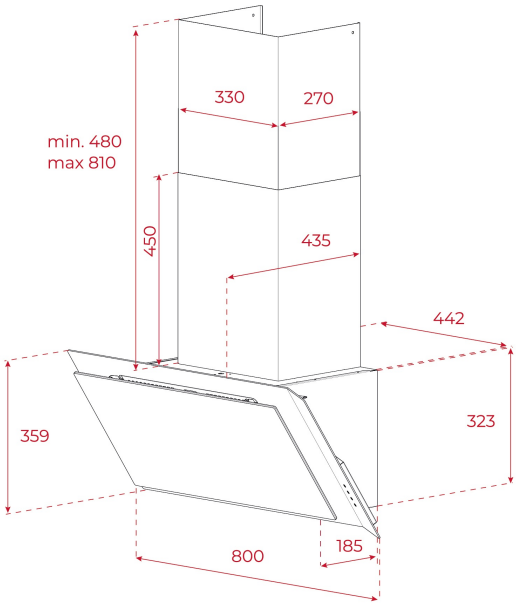

REFERENCIA

REF: 112930063 EAN: 8434778022506

CARACTERÍSTICAS

Edición especial Infinity G1
Diseñado en Italia por Italdesign Giugiaro
Campana decorativa vertical
Acabado exclusivo en negro mate
Control por botones pulsantes
Función FreshAir
Extracción perimetral
Motor EcoPower sin escobillas
3 velocidades + 1 intensiva
Capacidad de extracción de salida libre (m3/h): 738
Velocidad máxima de extracción (m3/h): 726
2 lámparas LED
1 filtro de aluminio
Temporizador
Indicador de saturación de filtros
Válvula antirretorno incluida
Reducción de salida incluida
Kit de recirculación con cubretubos: CFH 15200 L3C
Kit de recirculación regenerativo con cubretubos: RFH 15200 L3C
Kit de recirculación sin cubretubos: CFH 15200 L3C
Kit de recirculación regenerativo sin cubretubos: RFH 15200 L3C
Filtro de carbón: C1RTK
Filtro regenerativo: R1RTK

DIMENSIONES

Altura del producto (mm): 810-1140
Anchura del producto (mm): 800
Profundidad del producto (mm): 409
Longitud del producto (mm):
Peso del producto (Kg): 20,5

ESPECIFICACIONES TÉCNICAS

Clase de eficiencia energética: D
Ruido (LwA) Velocidad mínima (dB): 45,6
Ruido (LwA) Velocidad máxima (dB): 56,3
Ruido (LwA) Velocidad de refuerzo (dB): 69,1
Ø Salida (mm): 150

COLORES

112930063 Negro mate