FO 915
Grifo de cocina monomando de caño alto de acero inoxidable

Anti-Scale Aerator | Saving Water | Swivel Spout

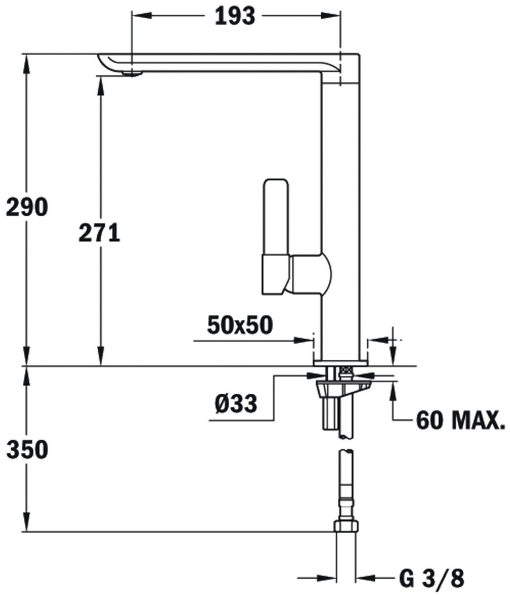

REFERENCIA

REF: 62915TE10-H EAN: 8413509238300

CARACTERÍSTICAS

Monomando fregadero de caño alto
Diseño minimalista
Caño giratorio
Aireador anticalcáreo

DIMENSIONES

Altura del producto (mm):
Anchura del producto (mm):
Profundidad del producto (mm):
Longitud del producto (mm):
Peso del producto (Kg): 1,91

COLORES

62915TE10-H Cromo

62915TE1N-H Negro